0620782	100
04.2010	

Portable Generators
Tragbare Generatoren
Generadores Portátilos
Groupes électrogénes portables

GPi 4300

Parts Book
Ersatzteile
Lista de Repuestos
Liste de Pièces de Rechange

www.wackerneuson.com

A nameplate listing the Model Number, Item Number, Revision, and Serial Number is attached to each unit. Please record the information found on this plate so it will be available should the nameplate become lost or damaged. When ordering parts or requesting service information, you will always be asked to specify the model, item number, revision number, and serial number of the unit.

Ein Typenschild mit Typ, Artikelnummer, Version und Maschinen-Nummer ist an jedem Gerät angebracht. Die Daten von diesem Schild bitte notieren, damit sie auch bei Verlust oder Beschädigung des Schildes noch vorhanden sind. Der Typ, die Artikel-Nummer, die Versions- Nummer und die Maschinen-Nummer sind bei der Ersatzteilbestellung oder Nachfragen bezüglich Service-Informationen stets erforderlich.

Una placa de identificación con el modelo, número de referencia, nivel de revisión y número de serie ha sido añadida en cada máquina. Favor de anotar los datos en la placa en caso de que la placa de identificación sea destruida o perdida. En todos los pedidos para repuestos necesita siempre el modelo, el número de referencia, el nivel de revisión y el número de serie de la máquina en cuestión.

Une plaque signalétique mentionnant le modèle, le numéro de référence, le niveau de revision et le numéro de série est fixée sur chaque machine. Veuillez noter les informations relevées sur cette plaque de façon à ce qu'elles soient toujours disponibles si la plaque signalétique venait à être perdue ou endommagée. Lorsq ue vous commandez des pièces détachées ou vous sollicitez des informations après-vente, on vous demandera toujours de préciser le modèle, le numéro de référence, le niveau de revision et le numéro de série de la machine.

My machine's numbers are / Die Nummern meines Gerätes sind /
Los números de mi máquina son / Les numéros de ma machine son :

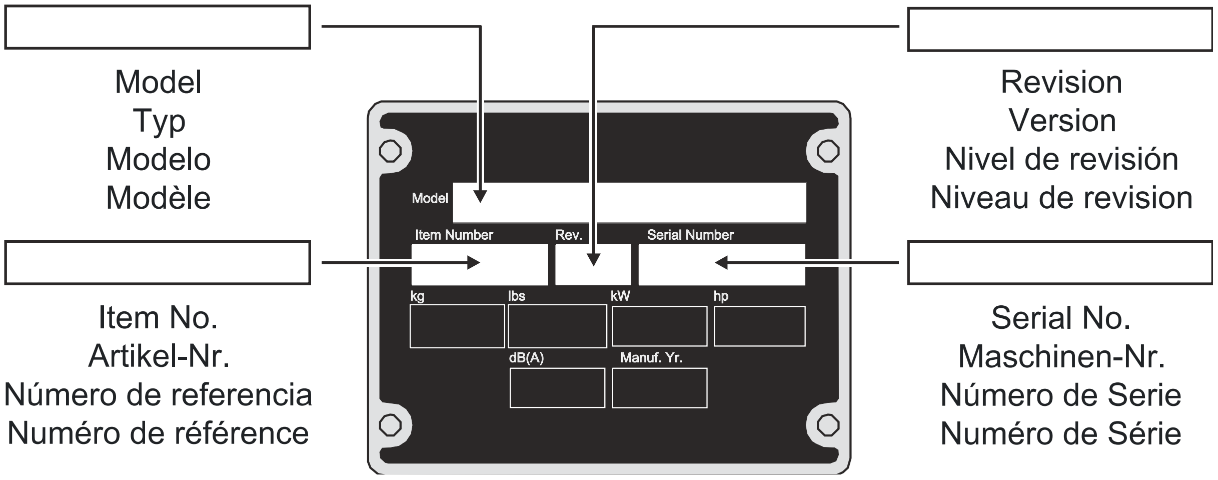

Part Numbers - Boldface
Fettgedruckte Artikelnummern
Números de partes en negritas
Numéros de pièce - en caractères gras

Part Numbers appearing in boldface type are recommended spare parts. This means that these parts are subject to wear under normal operating conditions and may require periodic service or replacement. It is recommended that these items be stocked to meet the expected service requirements of this model. Actual stocking quantities of these and other parts used in more extensive repairs will depend on the service practices of each customer.

Bei den in den Ersatzteillisten fettgedruckten Nummern handelt es sich um empfohlene Ersatzteile. Dies bedeutet, daß diese Teile bei normalen Anwendungsbedingungen natürlicher Abnutzung ausgesetzt sind und gelegentlich ersetzt oder überarbeitet werden müssen. Es wird geraten, diese Teile auf Lager bereit zu haben, um für Service-Arbeiten an diesem Gerät vorbereitet zu sein. Lagerbestände für diese und andere Teile, welche für ausgiebigere Reparaturarbeiten benötigt werden, können je nach Service-Gewohnheiten der einzelnen Kunden variieren.

Los números de partes en negritas en las Listas Ilustradas de Partes son los repuestos recomendados, ésto quiere decir que estas partes se desgastarán bajo circunstancias de funcionamiento normales y pueden requerir servicio periódico o su reemplazo. Se recomienda que el cliente mantenga un abastecimiento adecuado de estas partes para poder satisfacer la demanda requerida por el servicio a la máquina. La cantidad de repuestos que el cliente necesitará para reparaciones dependerá de la póliza de servicio de cada cliente.

Les numéros de pièces imprimés en caractères gras dans les Listes des Pièces Détachées de ce manuel sont les pièces détachées recommandées par la Wacker. Cela veut dire que ces pièces sont sujettes à usure dans des conditions de travail normales et peuvent nécessiter de l'entretien ou leur remplacement. Nous recommandons que vous disposez d'un stock de ces pièces pour pouvoir satisfaire la demande d'entretien de cette machine. Le client doit decider lui-même de la quantité exacte de pièces de rechange qu'il disposera dans ses stocks.

Table of Contents
Inhaltsverzeichnis
Indice
Table des matières

Frame cpl. Rahmen kpl. Armazón compl. Châssis compl.	8
Control Box/Front Panel cpl. Kontrollkasten/Blechtafel kpl. Caja de Control/Conjunto Panel Delantero compl. Boîtier de Commande/Tableau de Front compl.	10
Panel cpl. Panel kpl. Panel compl. Tableau compl.	14
Generator cpl. Generator kpl. Conjunto generador Générateur compl.	16
Labels Aufkleber Calcomanias Autocollants	18
Engine-Robin Robin-Motor Motor Robin Moteur Robin	21
Crankcase cpl. Kurbelgehäuse kpl. Cárter compl. Carter compl.	22
Piston/Crankshaft Kolben/Kurbelwelle Pistón/Cigueñal Piston/Vilebrequin	26
Muffler/Intake/Exhaust Valves/Camshaft Auspufftopf/Einlass/Auslassventile/Nockenwelle Silenciador/admisión/escape válvulas/árbol de levas Silencieux/admission/soupapes d'échappement/arbre à cames	28
Air Cleaner cpl. Luftfilter kpl. Filtro del Aire compl. Boitier de filtre compl.	32
Governor cpl. Regler kpl. Regulador compl. Régulateur compl.	34
Flywheel/Blower Housing Schwungrad/Lüftergehäuse Volante/Cubierta Volant/Bouclier	36
Recoil Starter Reversierstarter Arrancador Démarreur	38
Carburetor cpl. Vergaser kpl. Carburador compl. Carburateur compl.	40

Table of Contents
Inhaltsverzeichnis
Indice
Table des matières

Flywheel/Ignition Coil Schwungrad/Zündspule Volante/Bobina de Encendido Volant /Bobine d'Allumage	44
Oil Sensor Ölsensoreinheit Unidad de Alerta de Aceite Appareil d'Alerte d'Huile	46
Fuel Tank cpl. Kraftstofftank kpl. Depósito de Combustible compl. Réservoir de carburant compl.	48

Table of Contents
Inhaltsverzeichnis
Indice
Table des matières

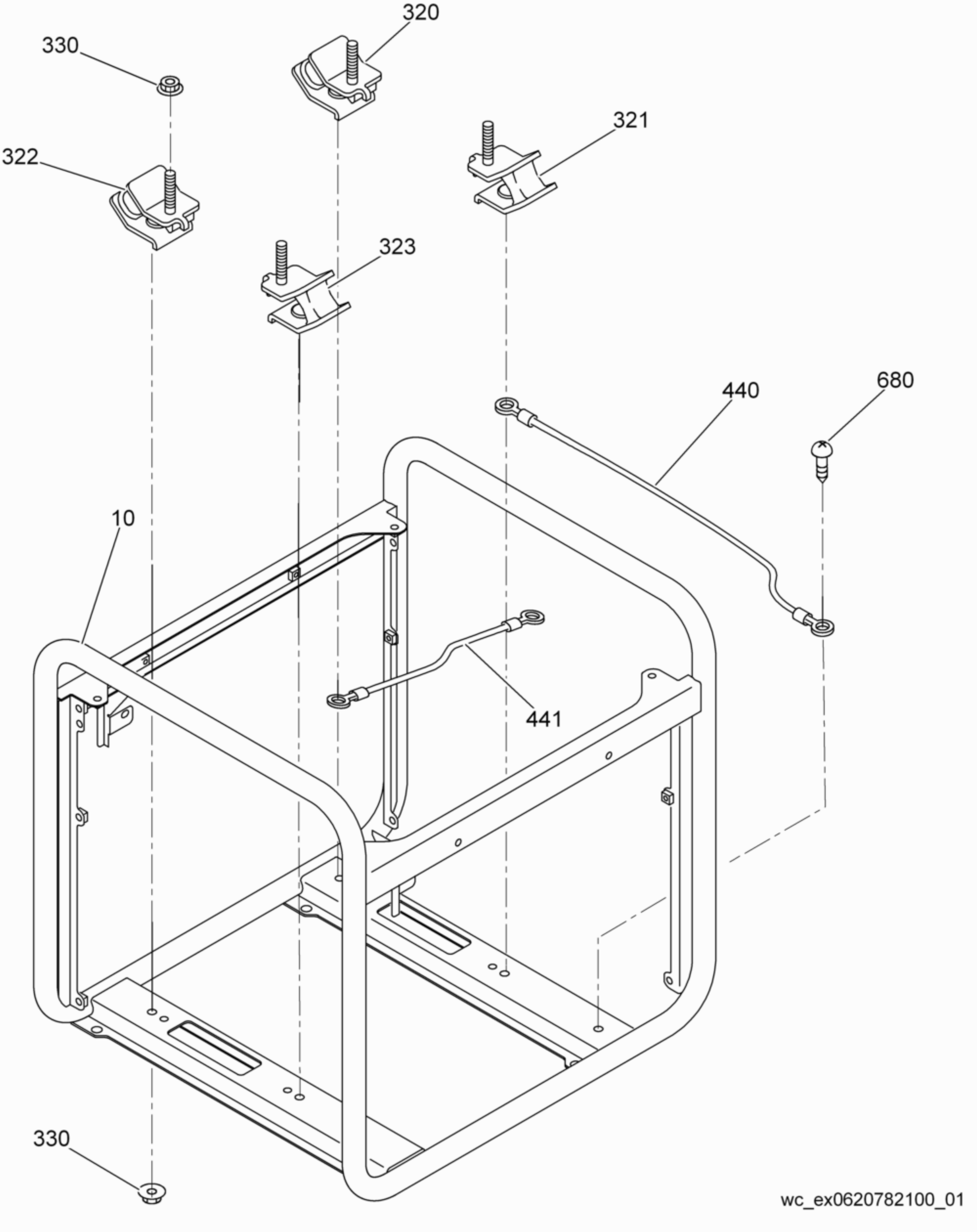
320
330
321
322
323
440
680
10
441
330
wc_ex0620782100_01

Frame cpl.
Rahmen kpl.
Armazón compl.
Châssis compl.

Ref. Pos.	Part No. Artikel Nr.	Qty. St.	Description Beschreibung	Descripción Description	Measurem./Abm. Torque/Drehm.	Norm Sealant Schmierstoff
10	0180341	1	Frame cpl. Rahmen kpl.	Armazón compl. Châssis compl.		
320	0180419	1	Mount cpl. Konsole kpl.	Ménsula compl. Support compl.		
321	0180343	1	Mount cpl. Konsole kpl.	Ménsula compl. Support compl.		
322	0180344	1	Mount cpl. Konsole kpl.	Ménsula compl. Support compl.		
323	0180414	1	Mount cpl. Konsole kpl.	Ménsula compl. Support compl.		
330	0075270	8	Flange nut Flanschmutter	Tuerca de reborde Ecrou de bride		
440	0180347	1	Ground wire cpl. Erdungsdraht kpl.	Alambre a tierra compl. Câble de mise à la terre compl.		
441	0180348	1	Ground wire cpl. Erdungsdraht kpl.	Alambre a tierra compl. Câble de mise à la terre compl.		
680	0180349	1	Screw Schraube	Tornillo Vis	M6 x 8	

Caja de Control/Conjunto Panel Delantero compl.
Boîtier de Commande/Tableau de Front compl.

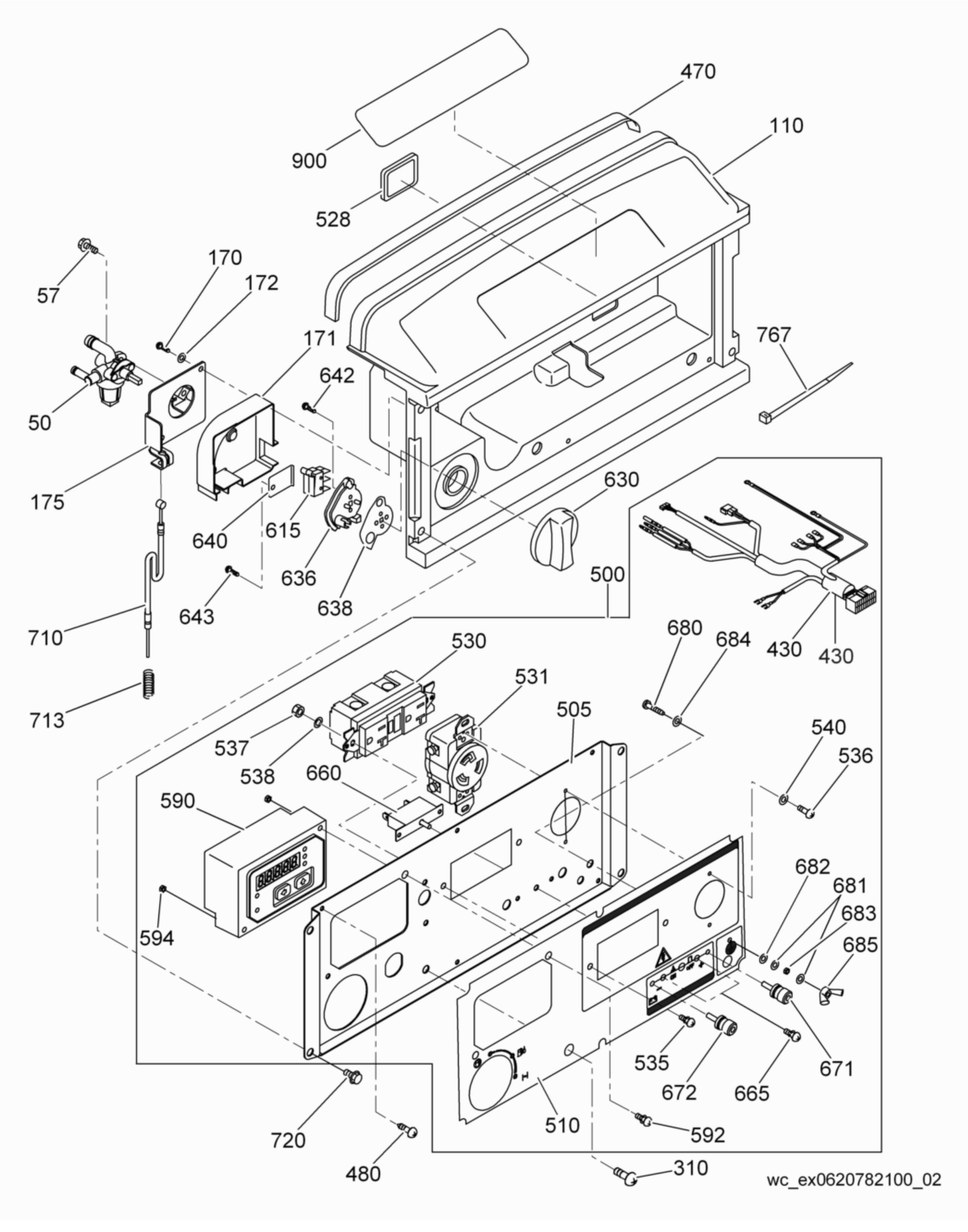

Control Box/Front Panel cpl.
Kontrollkasten/Blechtafel kpl.
Caja de Control/Conjunto Panel Delantero compl.
Boîtier de Commande/Tableau de Front compl.

Ref. Pos.	Part No. Artikel Nr.	Qty. St.	Description Beschreibung	Descripción Description	Measurem./Abm. Torque/Drehm.	Norm Sealant Schmierstoff
50	0226026	1	Fuel strainer Kraftstoffsieb	Tamizador Filtre-tamis à carburant		
57	0156597	1	Flange bolt Flanschbolzen	Perno de reborde Boulon à bride		
110	0180350	1	Control box cpl. Schaltkasten kpl.	Caja de control compl. Boîtier des commandes compl.		
170	0180351	2	Screw-self tapping Schneidschraube	Tornillo autorroscante Vis autotaraudeuse		
171	0180352	1	Cover Deckel	Tapa Couvercle		
172	0180353	2	Washer Scheibe	Arandela Rondelle		
175	0180354	1	Bracket Konsole	Soporte Support		
310	0180355	2	Screw w/washer Schraube mit Scheibe	Tornillo con arandela Vis avec rondelle		
430	0180356	1	Wiring harness cpl. Kabelbaum, kpl.	Acopl. de conjunto de cables Harnais de câbles compl.		
470	0180357	1	Seal Dichtung	Empaque Joint		
480	0180358	6	Screw-self tapping Schneidschraube	Tornillo autorroscante Vis autotaraudeuse	M4 x 10	
500	0180359	1	Control box cpl. Schaltkasten kpl.	Caja de control compl. Boîtier des commandes compl.		
505	0180427	1	Panel, control box mounting Panel, Schaltkasten-Montage	Panel, montura de la caja de control Tableau, support du boîtier de commande		
510	0180360	1	Control panel Schalttafel	Tablero de mando Tableau de commande		
528	0053603	1	Grommet Tülle	Ojal Passe-fil	0,360in ID	
530	0180361	1	GFI Receptacle Kit Satz-GFI Steckdose	Juego de tomacorriente GFI Jeu de prise de courant GFI	125V-20A	
531	0180362	1	Receptacle (socket) Steckdose	Tomacorriente Prise de courant	125V-30A	
535	0158645	2	Screw w/washer Schraube mit Scheibe	Tornillo con arandela Vis avec rondelle		
536	0180364	2	Screw Schraube	Tornillo Vis		
537	0180365	2	Nut Mutter	Tuerca Écrou		
538	0180353	2	Washer Scheibe	Arandela Rondelle		
540	0180367	2	Spring washer Tellerfeder	Arandela de resorte Ressort Belleville		
590	0181967	1	Monitoring device Monitoring device	Monitoring device Monitoring device		
592	0180368	2	Screw w/washer Schraube mit Scheibe	Tornillo con arandela Vis avec rondelle	M4 x 40	
594	0077578	2	Nut Mutter	Tuerca Écrou	M4	

Caja de Control/Conjunto Panel Delantero compl.
Boîtier de Commande/Tableau de Front compl.

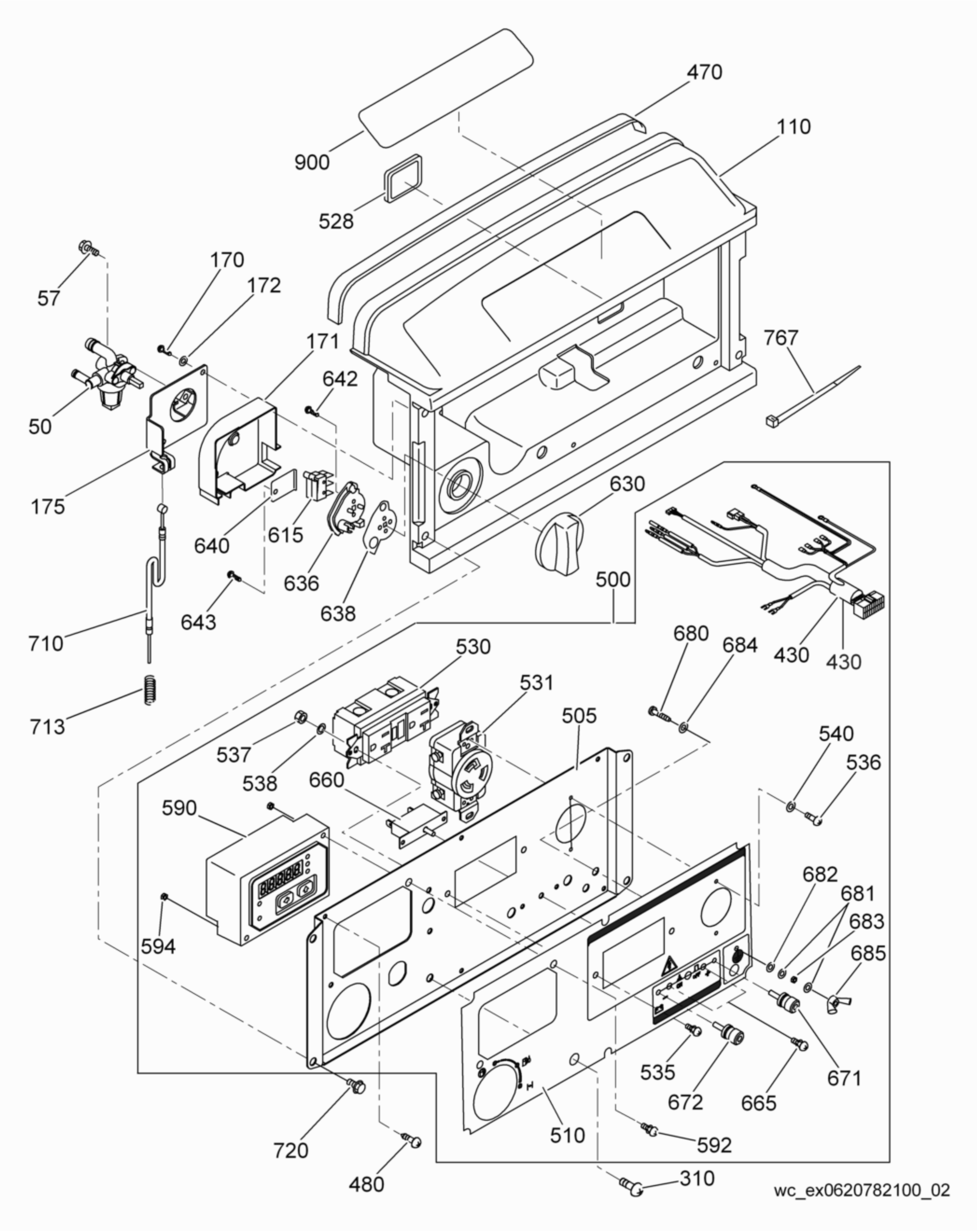

Control Box/Front Panel cpl.
Kontrollkasten/Blechtafel kpl.
Caja de Control/Conjunto Panel Delantero compl.
Boîtier de Commande/Tableau de Front compl.

Ref. Pos.	Part No. Artikel Nr.	Qty. St.	Description Beschreibung	Descripción Description	Measurem./Abm. Torque/Drehm.	Norm Sealant Schmierstoff
615	0180369	2	Microswitch Mikroschalter	Microinterruptor Microrupteur		
630	0180370	1	Knob, control Knopf, Steuerung	Perilla, control Bouton, commande		
636	0180371	1	Choke Choke	Estrangulador Étrangleur		
638	0180372	1	Plate Platte	Placa Plaque		
640	0180373	1	Bracket Konsole	Soporte Support		
642	0180374	2	Screw-self tapping Schneidschraube	Tornillo autorroscante Vis autotaraudeuse	M3 x 16	
643	0180351	1	Screw-self tapping Schneidschraube	Tornillo autorroscante Vis autotaraudeuse		
660	0180375	1	Circuit breaker Unterbrecher	Interruptor de circuito Coupe-circuit	201-10A	
665	0180376	2	Screw Schraube	Tornillo Vis		
671	0180377	1	Bolt Bolzen	Perno Boulon		
672	0180378	1	Bolt Bolzen	Perno Boulon		
680	0180379	1	Screw w/washer Schraube mit Scheibe	Tornillo con arandela Vis avec rondelle		
681	0180380	2	Spring washer Tellerfeder	Arandela de resorte Ressort Belleville		
682	0180381	1	Washer Scheibe	Arandela Rondelle		
683	0180382	1	Nut Mutter	Tuerca Écrou		
684	0180324	1	Spring washer Tellerfeder	Arandela de resorte Ressort Belleville	M5	
685	0180384	1	Wing nut Flügelmutter	Tuerca de mariposa Écrou à oreilles		
710	0180385	1	Wire Kabel	Alambre Fil		
713	0180386	1	Return spring Ausdrückbolzenfeder	Resorte retractor Ressort de rappel		
720	0180387	4	Screw Schraube	Tornillo Vis	M6 x 20	
767	0180388	5	Band clamp Schelleneinband	Abrazadera de banda Collier de serrage		
900	0180389	1	Label Aufkleber	Calcomania Autocollant		

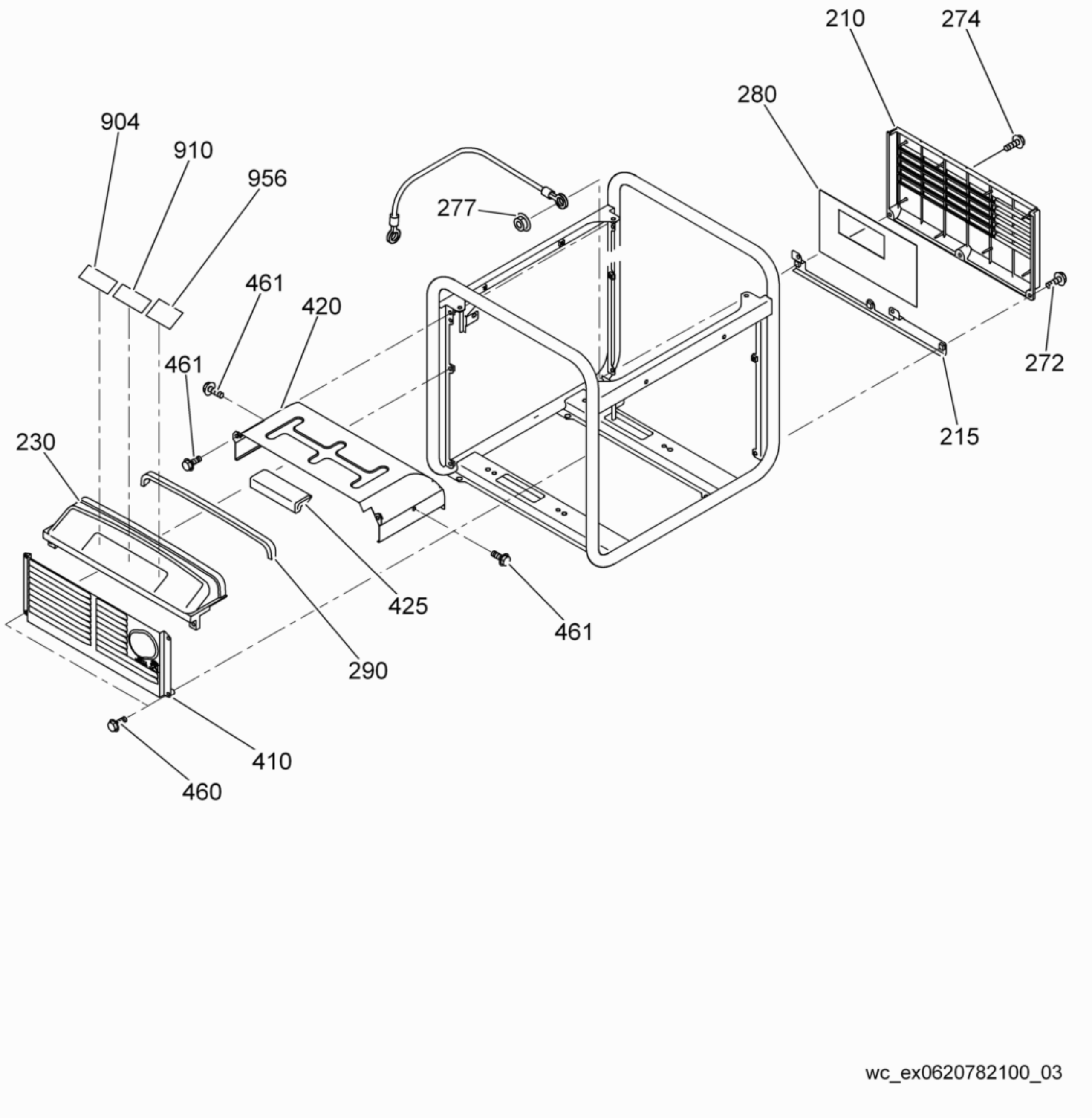
210
274
280
904
910
956
277
461
420
461
230
272
215
425
461
290
410
460
wc_ex0620782100_03

Panel cpl.
Panel kpl.
Panel compl.
Tableau compl.

Ref. Pos.	Part No. Artikel Nr.	Qty. St.	Description Beschreibung	Descripción Description	Measurem./Abm. Torque/Drehm.	Norm Sealant Schmierstoff
210	0180436	1	Cover Deckel	Tapa Couvercle		
215	0180422	1	Bracket Konsole	Soporte Support		
230	0180437	1	Upper rear panel Panel, hinten oben	Panel trasero superior Panneau arrière supérieur		
272	0226011	2	Flange bolt Flanschbolzen	Perno de reborde Boulon à bride		
274	0180391	1	Bolt w/washer Bolzen mit Scheibe	Perno con arandela Boulon avec rondelle		
277	0053616	1	Flange nut Flanschmutter	Tuerca de reborde Ecrou de bride	M6	
280	0181747	1	Seal Dichtung	Empaque Joint		
290	0180357	1	Seal Dichtung	Empaque Joint		
410	0180438	1	Muffler cover Auspufftopfabdeckung	Tapa del silenciador Couvercle de pot d'échappement		
420	0180455	1	Muffler cover Auspufftopfabdeckung	Tapa del silenciador Couvercle de pot d'échappement		
425	0180448	1	Seal Dichtung	Empaque Joint		
460	0226011	4	Flange bolt Flanschbolzen	Perno de reborde Boulon à bride		
461	0180396	4	Flange bolt Flanschbolzen	Perno de reborde Boulon à bride	M6 x 12	
904	0181756	1	Label Aufkleber	Calcomania Autocollant		
910	0181736	1	Caution label Aufkleber-Vorsicht	Calcomania-Precaución Autocollant-Précaution		
956	0180408	1	Hot surface label Aufkleber, heiße Fläche	Calcomanía, superficie caliente Autocollant de surface chaude		

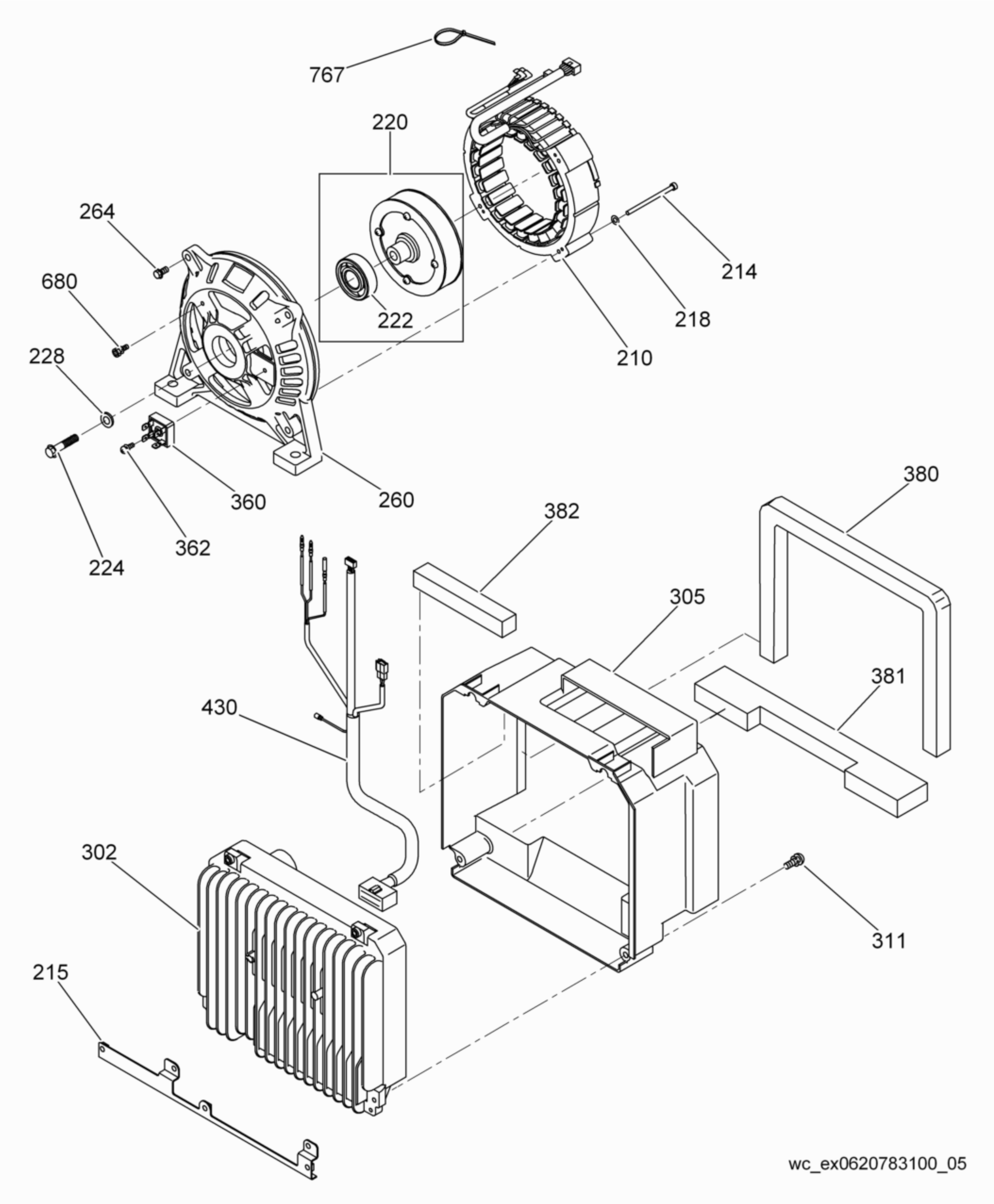
767
220
264
680
228
222
214
218
210
360
260
224
362
382
380
305
381
430
302
311
215
wc_ex0620783100_05

Generator cpl.
Generator kpl.
Conjunto generador
Générateur compl.

Ref. Pos.	Part No. Artikel Nr.	Qty. St.	Description Beschreibung	Descripción Description	Measurem./Abm. Torque/Drehm.	Norm Sealant Schmierstoff
210	0180322	1	Stator cpl. Stator kpl.	Estator compl. Stator compl.		
214	0180323	4	Bolt Bolzen	Perno Boulon	M5 x 50	
215	0180422	1	Bracket Konsole	Soporte Support		
218	0180324	4	Spring washer Tellerfeder	Arandela de resorte Ressort Belleville	M5	
220	0180325	1	Rotor cpl. Rotor kpl.	Rotor compl. Rotor compl.		
222	0180326	1	Bearing Lager	Rodamiento Roulement		
224	0180327	1	Bolt Bolzen	Perno Boulon		
228	0180328	1	Washer Scheibe	Arandela Rondelle		
260	0180329	1	Rear cover Hinterdeckel	Tapa de atrás Couvercle arrière		
264	0156107	4	Bolt w/washer Bolzen mit Scheibe	Perno con arandela Boulon avec rondelle		
302	0181989	1	Inverter module Invertermodul	Módulo inversor Module inverseur		
305	0180330	1	Cover Deckel	Tapa Couvercle		
311	0156517	2	Screw w/washer Schraube mit Scheibe	Tornillo con arandela Vis avec rondelle		
360	0180331	1	Rectifier Gleichrichter	Rectificador Rectificateur		
362	0180334	1	Screw Schraube	Tornillo Vis	M4 x 20	
380	0180335	1	Seal Dichtung	Empaque Joint		
381	0180336	1	Seal Dichtung	Empaque Joint		
382	0180337	1	Seal Dichtung	Empaque Joint		
430	0181741	1	Wiring harness, engine Motorkabelbaum	Conjunto de cables de motor Harnais de câbles électriques de moteur		
680	0180339	1	Screw Schraube	Tornillo Vis	M5 x 10	
767	0180340	2	Band clamp Schelleneinband	Abrazadera de banda Collier de serrage		

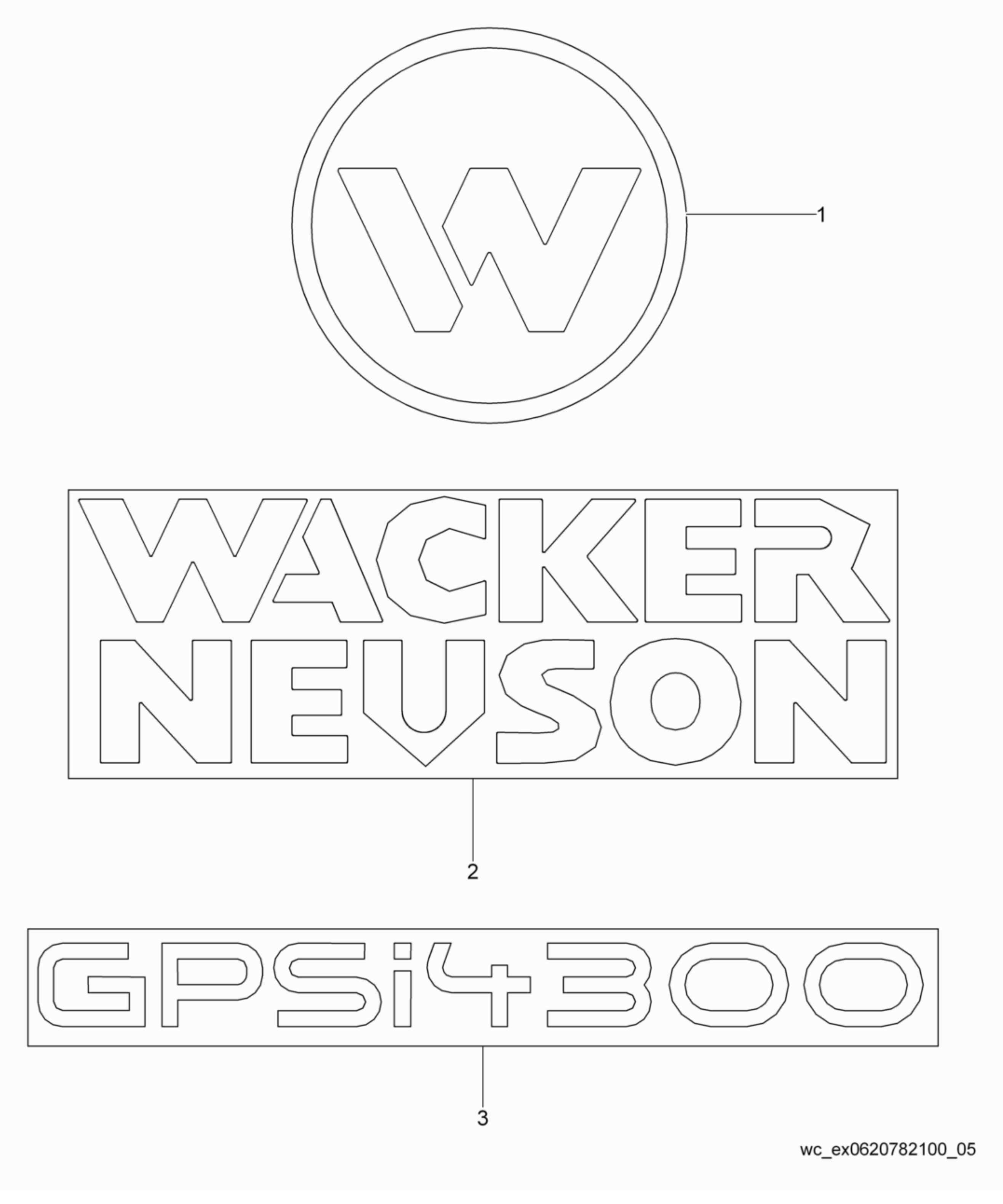
1
WACKER NEUSON
2
GPSi4300
3
wc_ex0620782100_05

Labels
Aufkleber
Calcomanias
Autocollants

Ref. Pos.	Part No. Artikel Nr.	Qty. St.	Description Beschreibung	Descripción Description	Measurem./Abm. Torque/Drehm.	Norm Sealant Schmierstoff
1	0222084	1	Label-Wacker Neuson symbol Aufkleber-Wacker Neuson symbol	Calcomanía-Wacker Neuson símbolo Autocollant-Wacker Neuson symbole	40 OD	
2	0182687	1	Label-GPi 4300 Aufkleber-GPi 4300	Calcomania-GPi 4300 Autocollant-GPi 4300		
3	0182688	1	Label-GPi 4300 Aufkleber-GPi 4300	Calcomania-GPi 4300 Autocollant-GPi 4300		

Engine-Robin
Robin-Motor
Motor Robin
Moteur Robin

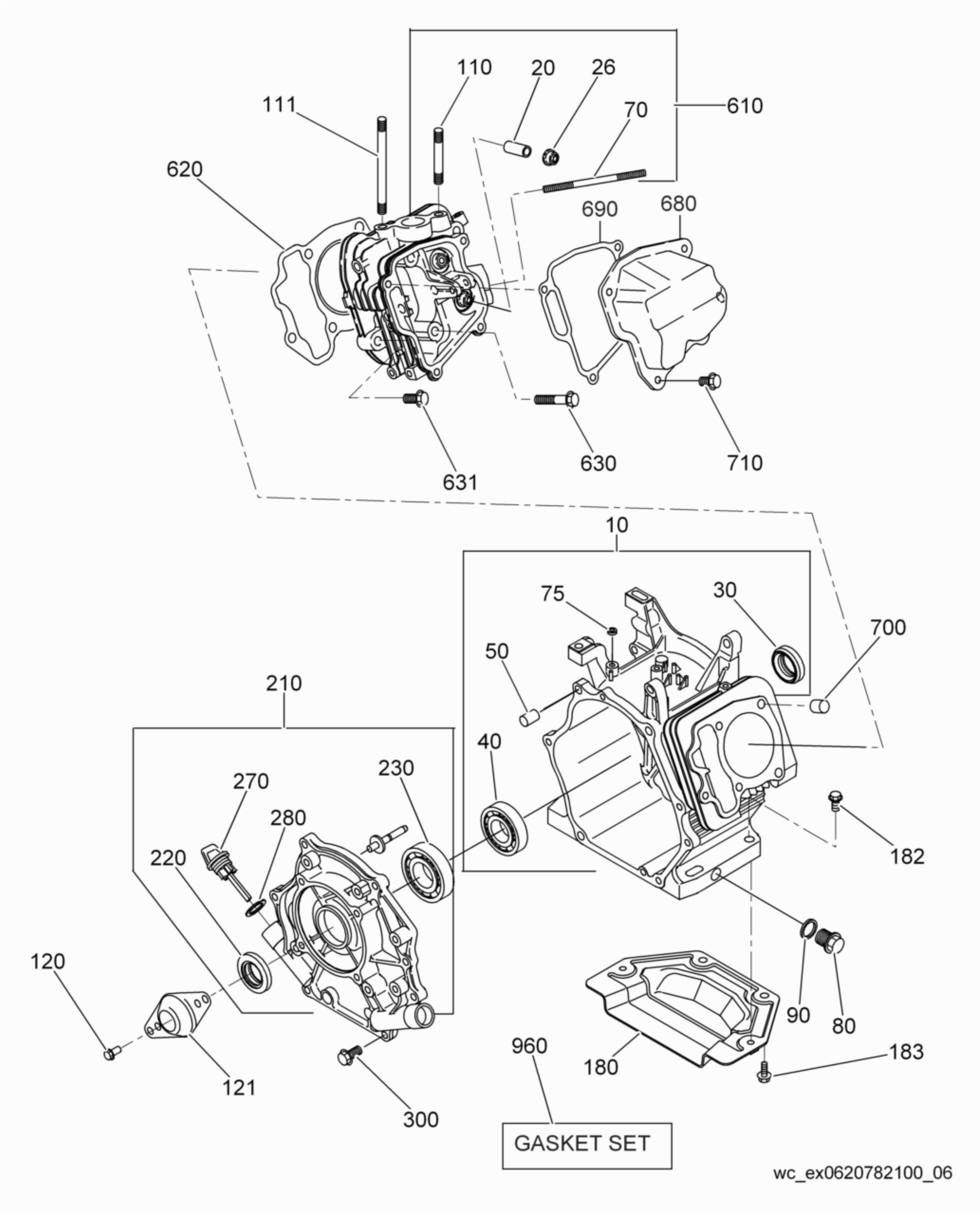
110
20
26
111
610
70
620
690
680
631
630
710
10
75
30
50
700
210
40
230
270
280
220
182
120
90
80
960
183
180
121
300
GASKET SET
wc_ex0620782100_06

Ref. Pos.	Part No. Artikel Nr.	Qty. St.	Description Beschreibung	Descripción Description	Measurem./Abm. Torque/Drehm.	Norm Sealant Schmierstoff
10	0210068	1	Crankshaft housing Kurbelwellengehäuse	Caja del cigüeñal Boîte de manivelle		
20	0156440	2	Valve guide Ventilführung	Guíaválvula Guide de soupape		
26	0156441	1	Seal Dichtung	Empaque Joint		
30	0156563	1	Seal-oil Öldichtung	Empaque de aceite Joint d'huile		
40	0156564	1	Ball bearing Kugellager	Rodamiento de bolas Roulement à billes		
50	0156444	2	Pipe Rohr	Tubo Conduit		
70	0156565	2	Stud Gewindebolzen	Perno prisionero Goujon		
75	0156447	1	Oil seal Öldichtung	Empaque de aceite Joint d'huile		
80	0117215	2	Oil plug Schraubverschluß	Tapón roscado Bouchon		
90	0029327	2	Ring seal Dichtungsring	Anillo sellador Rondelle à étancher		
110	0075214	1	Stud Gewindebolzen	Perno prisionero Goujon	5/16-18 x 1-1/8in	
111	0226009	1	Stud Gewindebolzen	Perno prisionero Goujon		
120	0156498	2	Flange bolt Flanschbolzen	Perno de reborde Boulon à bride		
121	0226337	1	Cover Deckel	Tapa Couvercle		
180	0226213	1	Bottom plate Schleißplatte	Placa de desgaste Plaque d'usure		
182	0226015	2	Flange bolt Flanschbolzen	Perno de reborde Boulon à bride		
183	0156498	2	Flange bolt Flanschbolzen	Perno de reborde Boulon à bride		
210	0226111	1	Crankcase cover Kurbelgehäusedeckel	Tapa del cárter Couvercle de carter		
220	0156563	1	Seal-oil Öldichtung	Empaque de aceite Joint d'huile		
230	0205289	1	Ball bearing Kugellager	Rodamiento de bolas Roulement à billes		
270	0156568	2	Oil level gauge Ölschauglas	Indicador aceite Indicateur		
280	0156570	2	Gasket Dichtung	Junta Joint		
300	0156455	7	Flange bolt Flanschbolzen	Perno de reborde Boulon à bride		
610	0226112	1	Cylinder head Zylinderkopf	Culata Culasse		
620	0156572	1	Cylinder head gasket Zylinderkopfdichtung	Junta de culata del cilindro Joint de culasse de cylindre		

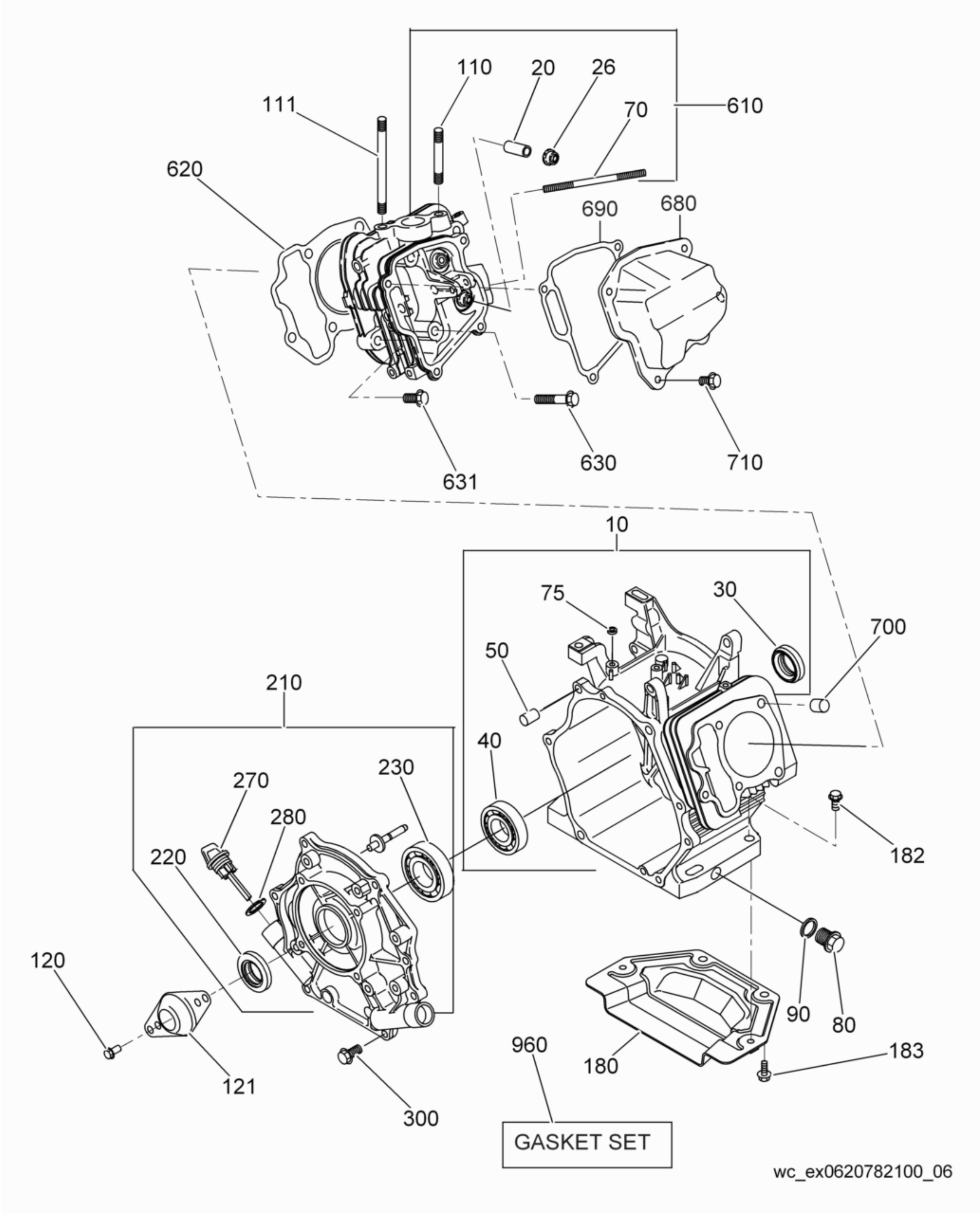
110
20
26
111
70
610
620
690
680
631
630
710
10
75
30
50
700
210
40
270
230
280
220
182
120
90
80
960
183
180
121
300
GASKET SET
wc_ex0620782100_06

Crankcase cpl.
Kurbelgehäuse kpl.
Cárter compl.
Carter compl.

Ref. Pos.	Part No. Artikel Nr.	Qty. St.	Description Beschreibung	Descripción Description	Measurem./Abm. Torque/Drehm.	Norm Sealant Schmierstoff
630	0156458	4	Flange bolt Flanschbolzen	Perno de reborde Boulon à bride		
631	0205292	1	Screw Schraube	Tornillo Vis		
680	0156459	1	Cylinder head cover Zylinderkopfhaube	Tapa del cilindro Couvercle supérieur		
690	0156460	1	Rocker box gasket Kipphebelbockdichtung	Junta de soporte de palanca basculante Joint de support de culbuteur		
700	0156444	2	Pipe Rohr	Tubo Conduit		
710	0156597	4	Flange bolt Flanschbolzen	Perno de reborde Boulon à bride		
960	0210071	1	Gasket set Dichtungssatz	Juego de juntas Jeu de joints		

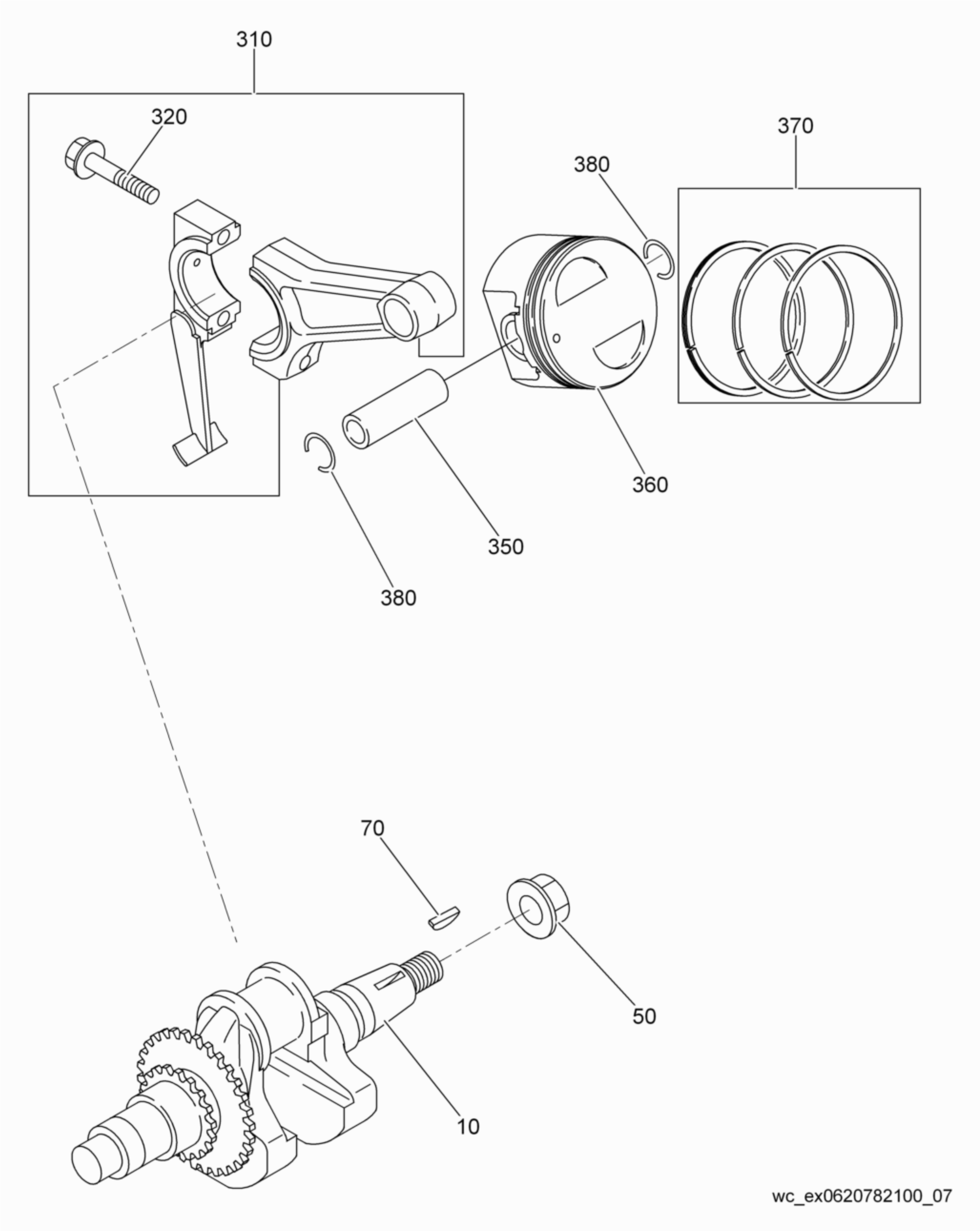
310
320
370
380
360
350
380
70
50
10
wc_ex0620782100_07

Piston/Crankshaft
Kolben/Kurbelwelle
Pistón/Cigueñal
Piston/Vilebrequin

Ref. Pos.	Part No. Artikel Nr.	Qty. St.	Description Beschreibung	Descripción Description	Measurem./Abm. Torque/Drehm.	Norm Sealant Schmierstoff
10	0226341	1	Crankshaft cpl. Kurbelwelle kpl.	Cigueñal compl. Vilebrequin compl.		
50	0156575	1	Flange nut Flanschmutter	Tuerca de reborde Ecrou de bride		
70	0156464	1	Woodruff key Woodruffkeil	Chaveta Woodruff Clavette Woodruff		
310	0210073	1	Connecting rod Pleuel	Biela Bielle		
320	0156577	2	Bolt Bolzen	Perno Boulon		
350	0156578	1	Piston pin Kolbenbolzen	Pasador de pistón Axe de piston		
360	0156579	1	Piston Kolben	Pistón Piston		
360	0210076	1	Piston Kolben	Pistón Piston	0,25	
360	0210077	1	Piston Kolben	Pistón Piston	0,50	
370	0205300	1	Piston w/Ring Set Satz-Kolben mit Kolbenringen	Juego-pistón con aros Jeu-piston avec segments		
370	0205301	1	Piston w/Ring Set Satz-Kolben mit Kolbenringen	Juego-pistón con aros Jeu-piston avec segments	0,25	
370	0205302	1	Piston w/Ring Set Satz-Kolben mit Kolbenringen	Juego-pistón con aros Jeu-piston avec segments	0,50	
380	0156581	2	Clip Clip	Clip Clip		

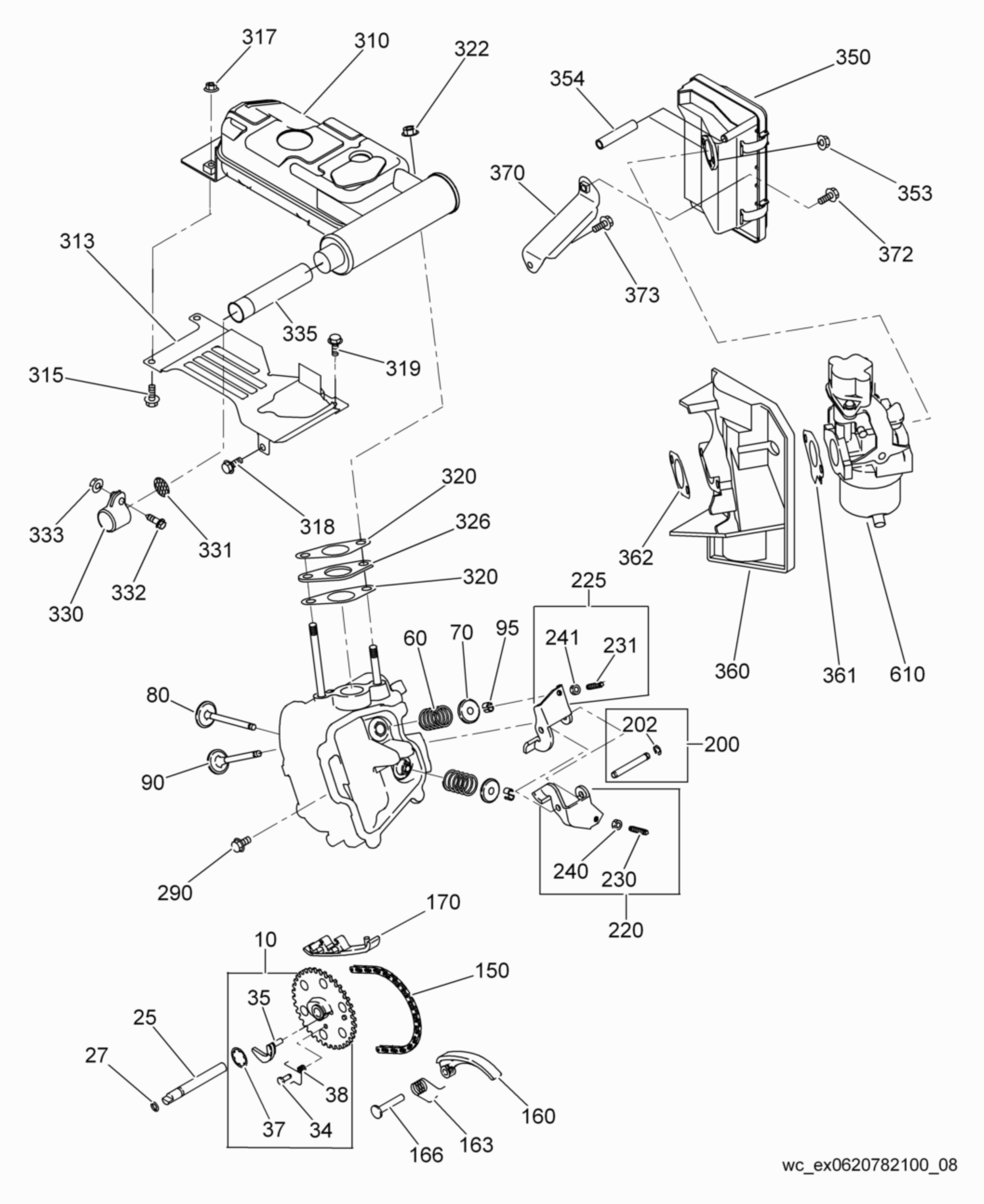
317
310
322
350
354
370
353
372
313
373
335
319
315
318
320
326
320
333
331
332
330
362
225
60
70
95
241
231
360
361
610
80
202
200
90
240
230
220
290
170
10
150
35
25
27
38
37
34
166
163
160
wc_ex0620782100_08

Muffler/Intake/Exhaust Valves/Camshaft
Auspufftopf/Einlass/Auslassventile/Nockenwelle
Silenciador/admisión/escape válvulas/árbol de levas
Silencieux/admission/soupapes d'échappement/arbre à cames

Ref. Pos.	Part No. Artikel Nr.	Qty. St.	Description Beschreibung	Descripción Description	Measurem./Abm. Torque/Drehm.	Norm Sealant Schmierstoff
10	0214826	1	Camshaft cpl. Nockenwelle kpl.	Arbol de levas compl. Arbre à cames compl.		
25	0156471	1	Pin Stift	Pasador Goupille		
27	0156472	1	O-Ring O-Ring	Anillo-O Joint torique		
34	0156473	1	Pin Stift	Pasador Goupille		
35	0156583	1	Lever Hebel	Palanca Levier		
37	0156475	1	Clip Clip	Clip Clip		
38	0213437	1	Return spring Ausdrückbolzenfeder	Resorte retractor Ressort de rappel		
60	0156477	2	Valve spring Ventilfeder	Resorte de válvula Ressort de soupape		
70	0156478	2	Valve retainer Federteller	Seguro de válvula Porte-soupape		
80	0156584	1	Intake valve Einlaßventil	Válvula de admisión Soupape d'admission		
90	0156585	1	Exhaust valve Auslaßventil	Válvula de escape Soupape d'échappement		
95	0156481	4	Valve holder Federteller	Seguro de válvula Porte-soupape		
150	0205303	1	Timing chain Steuerkette	Cadena de distribución Chaîne de distribution		
160	0156483	1	Crank Kurbel	Manivela Manivelle		
163	0156484	1	Tension spring Zugfeder	Resorte de tracción Ressort de traction		
166	0156485	1	Pin Stift	Pasador Goupille		
170	0156486	1	Guide Führung	Guía Guide		
200	0205304	1	Rocker pin Kipphebelstift	Pasador de balancín Goupille à bascule		
202	0156106	1	Clip Clip	Clip Clip		
220	0205128	1	Inlet rocker arm Einlaßkipphebel	Balancín de admisión Culbuteur		
225	0205129	1	Exhaust rocker arm Auslaßkipphebel	Balancín de escape Culbuteur		
230	0205130	1	Adjustment screw Einstellschraube	Tornillo de ajuste Vis d'ajustage		
231	0205130	1	Adjustment screw Einstellschraube	Tornillo de ajuste Vis d'ajustage		
240	0205131	1	Nut Mutter	Tuerca Écrou		
241	0205131	1	Nut Mutter	Tuerca Écrou		

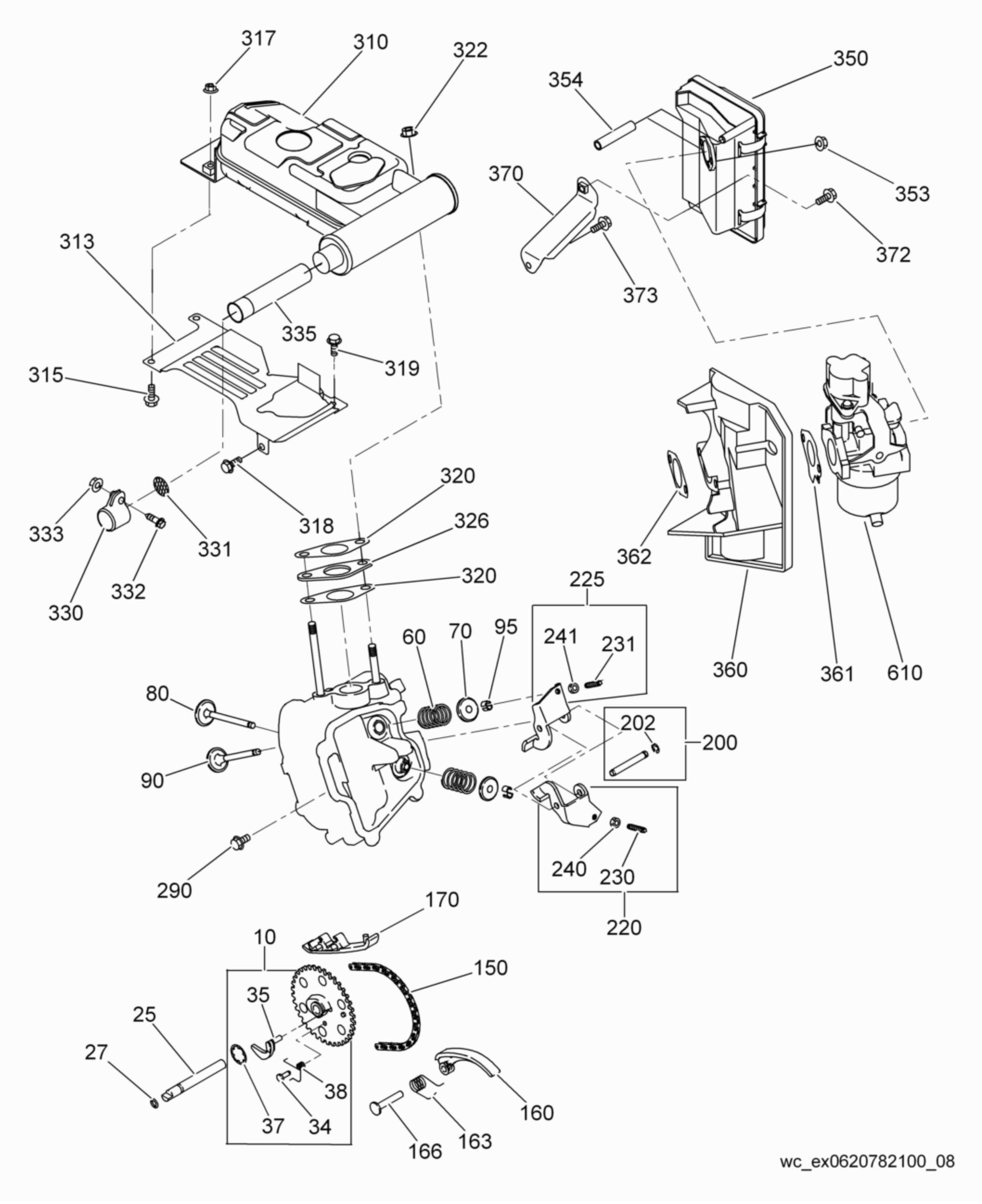
317
310
322
350
354
370
353
313
372
373
335
319
315
320
318
326
333
331
320
362
332
330
225
60
70
95
241
231
360
361
610
80
202
200
90
240
230
290
220
170
10
150
35
25
27
38
160
37
34
166
163
wc_ex0620782100_08

Muffler/Intake/Exhaust Valves/Camshaft
Auspufftopf/Einlass/Auslassventile/Nockenwelle
Silenciador/admisión/escape válvulas/árbol de levas
Silencieux/admission/soupapes d'échappement/arbre à cames

Ref. Pos.	Part No. Artikel Nr.	Qty. St.	Description Beschreibung	Descripción Description	Measurem./Abm.	Norm
					Torque/Drehm.	Sealant Schmierstoff
290	0156597	1	Flange bolt Flanschbolzen	Perno de reborde Boulon à bride		
310	0226405	1	Muffler cpl. Auspufftopf kpl.	Silenciador compl. Pot d'Echappement compl.		
313	0226214	1	Baffle Leitblech	Deflector Déflecteur		
315	0226015	2	Flange bolt Flanschbolzen	Perno de reborde Boulon à bride		
317	0075270	2	Flange nut Flanschmutter	Tuerca de reborde Ecrou de bride		
318	0205305	1	Screw Schraube	Tornillo Vis		
319	0156645	1	Flange bolt Flanschbolzen	Perno de reborde Boulon à bride		
320	0203771	2	Exhaust gasket Auspuffdichtung	Junta de escape Joint d'échappement		
322	0156497	2	Flange nut Flanschmutter	Tuerca de reborde Ecrou de bride		
326	0226122	1	Flange Flansch	Brida Collerette		
330	0226067	1	Cover Deckel	Tapa Couvercle		
331	0226068	1	Screen Sieb	Tamiz Tamis		
332	0226006	1	Screw w/washer Schraube mit Scheibe	Tornillo con arandela Vis avec rondelle		
333	0226005	1	Nut Mutter	Tuerca Écrou		
335	0226120	1	Spark arrester Funkenfänger	Parachispas Pare-étincelles		
350	0226116	1	Air cleaner Luftfilter	Filtro del aire Filtre à air		
353	0053616	2	Flange nut Flanschmutter	Tuerca de reborde Ecrou de bride	M6	
354	0053608	1	Hose Schlauch	Manguera Tuyau		
360	0226119	1	Insulator Isolator	Aislador Isolant		
361	0210084	1	Gasket Dichtung	Junta Joint		
362	0210083	1	Gasket Dichtung	Junta Joint		
370	0226121	1	Air cleaner bracket Luftfilterkonsole	Soporte de filtro del aire Support du filtre à air		
372	0156503	1	Flange bolt Flanschbolzen	Perno de reborde Boulon à bride		
373	0226328	1	Flange bolt Flanschbolzen	Perno de reborde Boulon à bride	M6 x 10	
610	0226126	1	Carburetor cpl. Vergaser kpl.	Carburador compl. Carburateur compl.		

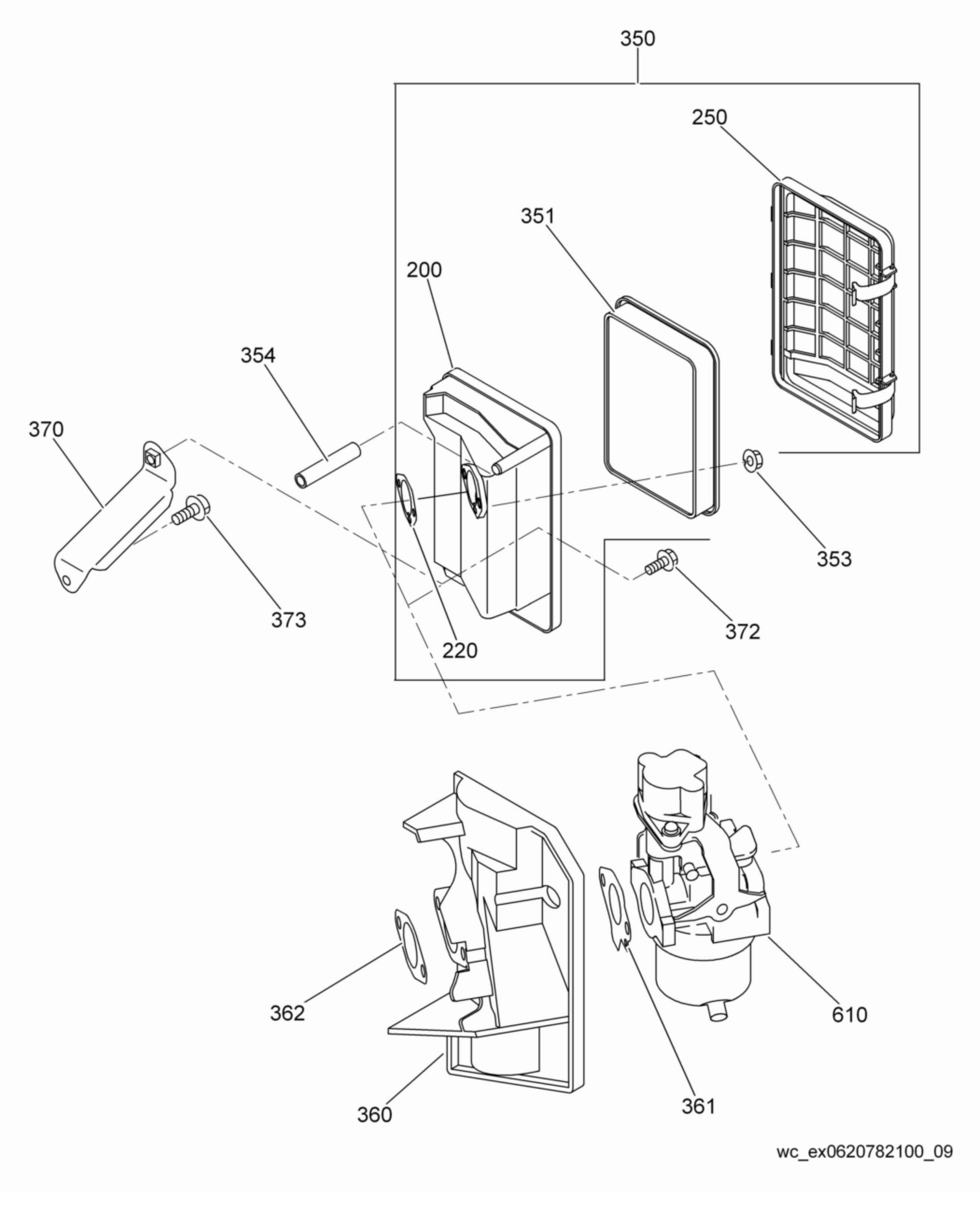

350
250
351
200
354
370
353
373
220
372
362
610
360
361
wc_ex0620782100_09

Air Cleaner cpl.
Luftfilter kpl.
Filtro del Aire compl.
Boitier de filtre compl.

Ref. Pos.	Part No. Artikel Nr.	Qty. St.	Description Beschreibung	Descripción Description	Measurem./Abm.	Norm
					Torque/Drehm.	Sealant Schmierstoff
200	0226117	1	Air cleaner housing Luftfiltergehäuse	Caja del filtro de aire Boîtier de filtre à air		
220	0157611	1	Air cleaner gasket Luftfilterdichtung	Junta-filtro de aire Joint-filtre à air		
250	0226118	1	Air cleaner cover Luftfilterdeckel	Tapa-filtro del aire Couvercle-filtre à air		
350	0226116	1	Air cleaner Luftfilter	Filtro del aire Filtre à air		
351	0226115	1	Air cleaner element Filtereinsatz	Elemento-filtro Filtre à air seul		
353	0053616	2	Flange nut Flanschmutter	Tuerca de reborde Ecrou de bride	M6	
354	0053608	1	Hose Schlauch	Manguera Tuyau		
360	0226119	1	Insulator Isolator	Aislador Isolant		
361	0210084	1	Gasket Dichtung	Junta Joint		
362	0210083	1	Gasket Dichtung	Junta Joint		
370	0226121	1	Air cleaner bracket Luftfilterkonsole	Soporte de filtro del aire Support du filtre à air		
372	0156503	1	Flange bolt Flanschbolzen	Perno de reborde Boulon à bride		
373	0226328	1	Flange bolt Flanschbolzen	Perno de reborde Boulon à bride	M6 x 10	
610	0226126	1	Carburetor cpl. Vergaser kpl.	Carburador compl. Carburateur compl.		

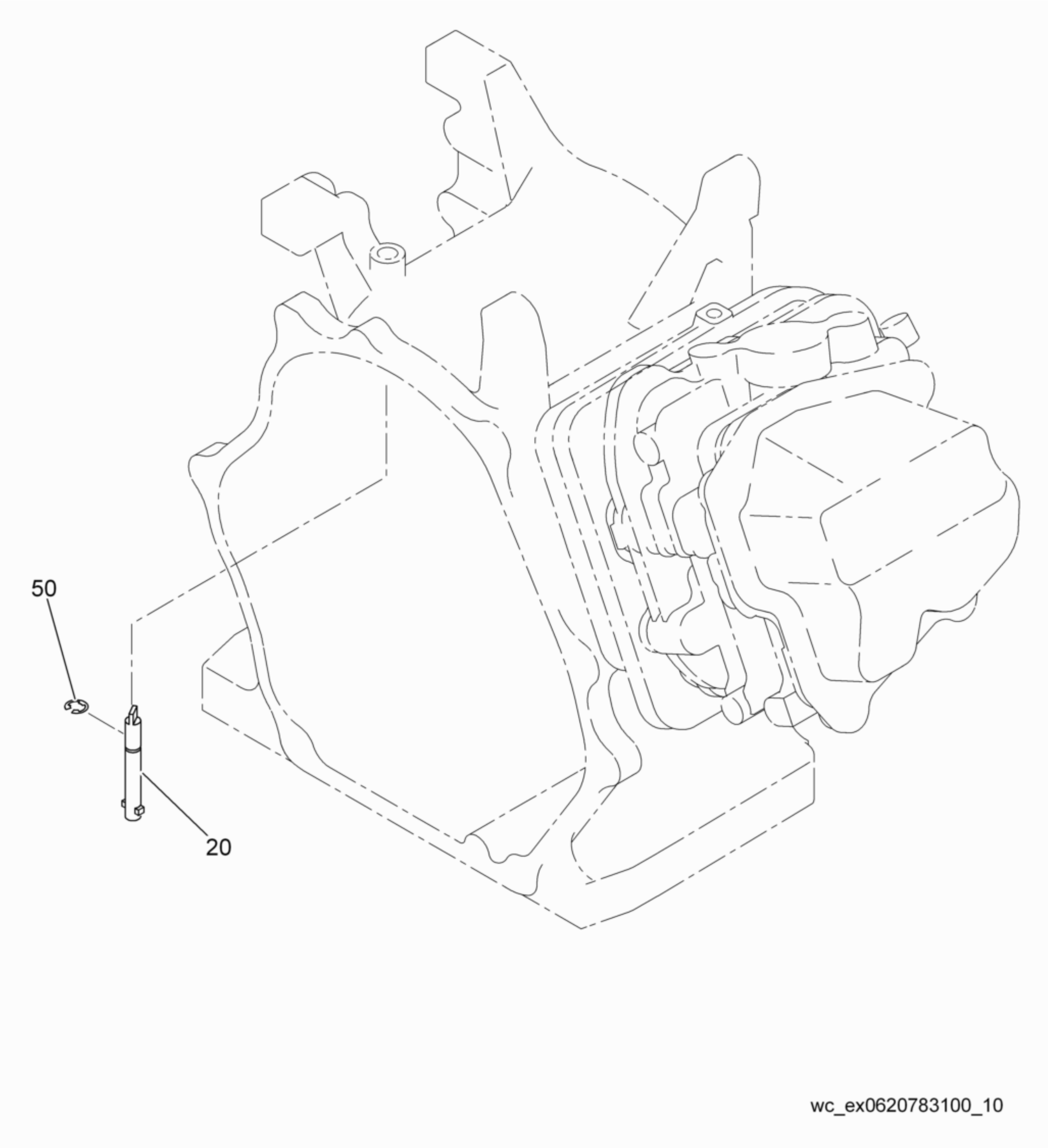
50
20
wc_ex0620783100_10

Governor cpl.
Regler kpl.
Regulador compl.
Régulateur compl.

Ref. Pos.	Part No. Artikel Nr.	Qty. St.	Description Beschreibung	Descripción Description	Measurem./Abm. Torque/Drehm.	Norm Sealant Schmierstoff
20	0226071	1	Pin Stift	Pasador Goupille		
50	0156106	1	Clip Clip	Clip Clip		

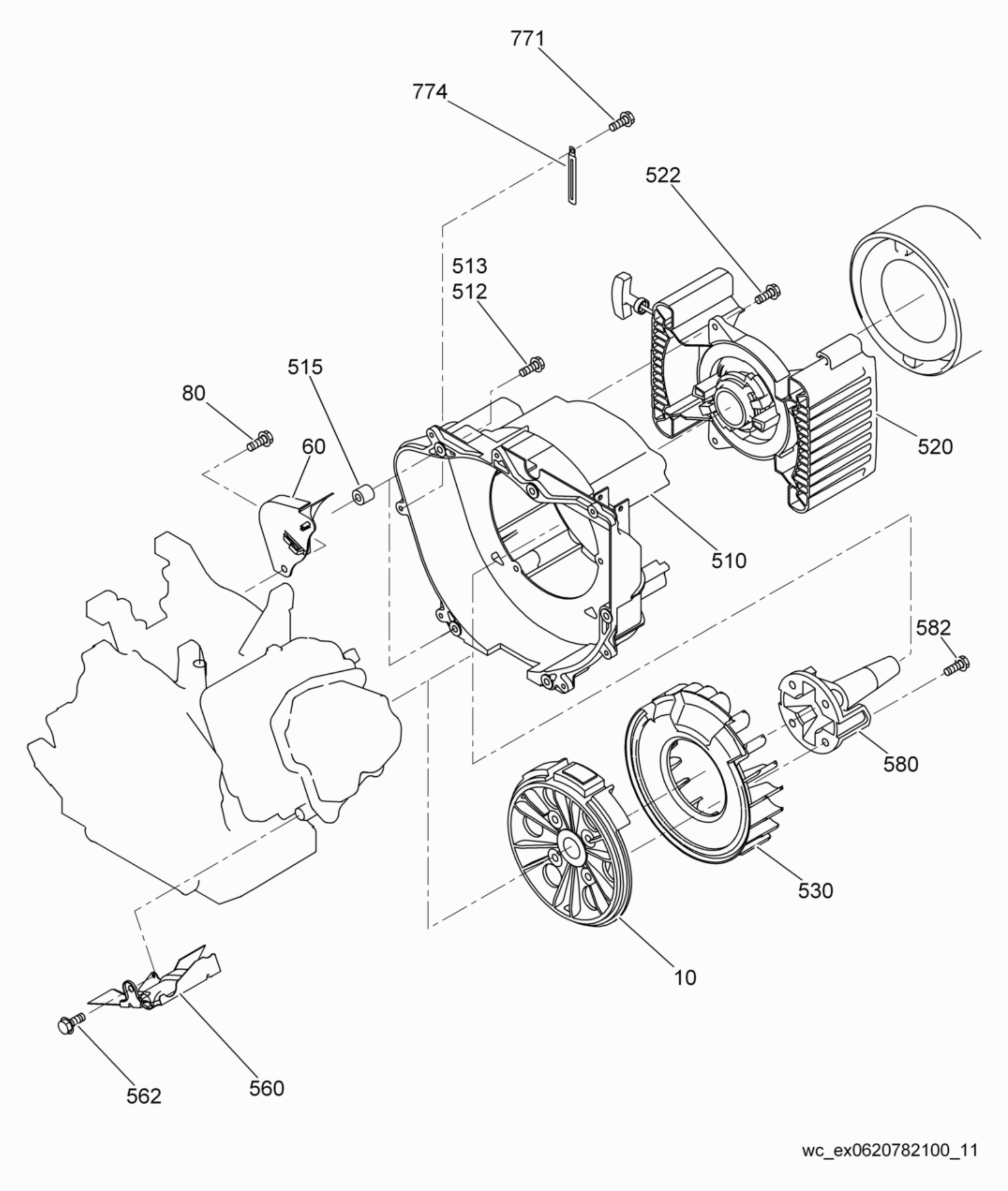
771
774
522
513
512
515
80
60
520
510
582
580
530
10
562
560
wc_ex0620782100_11

Flywheel/Blower Housing
Schwungrad/Lüftergehäuse
Volante/Cubierta
Volant/Bouclier

Ref. Pos.	Part No. Artikel Nr.	Qty. St.	Description Beschreibung	Descripción Description	Measurem./Abm. Torque/Drehm.	Norm Sealant Schmierstoff
10	0226371	1	Flywheel cpl. Schwungrad kpl.	Volante compl. Volant compl.		
60	0156600	1	Baffle Leitblech	Deflector Déflecteur		
80	0156602	1	Bolt Bolzen	Perno Boulon		
510	0226124	1	Blower housing Lüftergehäuse	Cubierta Bouclier		
512	0084366	1	Bolt w/washer Bolzen mit Scheibe	Perno con arandela Boulon avec rondelle		
513	0226002	4	Bolt w/washer Bolzen mit Scheibe	Perno con arandela Boulon avec rondelle		
515	0226238	2	Pin Stift	Pasador Goupille		
520	0226072	1	Recoil starter Reversierstarter	Arrancador Démarreur		
522	0084361	3	Flange bolt Flanschbolzen	Perno de reborde Boulon à bride		
530	0226125	1	Flywheel Schwungrad	Volante Volant		
560	0156601	1	Cylinder baffle Leitblech	Deflector Déflecteur		
562	0156597	1	Flange bolt Flanschbolzen	Perno de reborde Boulon à bride		
580	0226065	1	Drive shaft Antriebswelle	Eje motor Arbre d'entraînement		
582	0226016	4	Flange bolt Flanschbolzen	Perno de reborde Boulon à bride		
771	0156597	1	Flange bolt Flanschbolzen	Perno de reborde Boulon à bride		
774	0205689	1	Clamp Schelle	Abrazadera Agrafe		

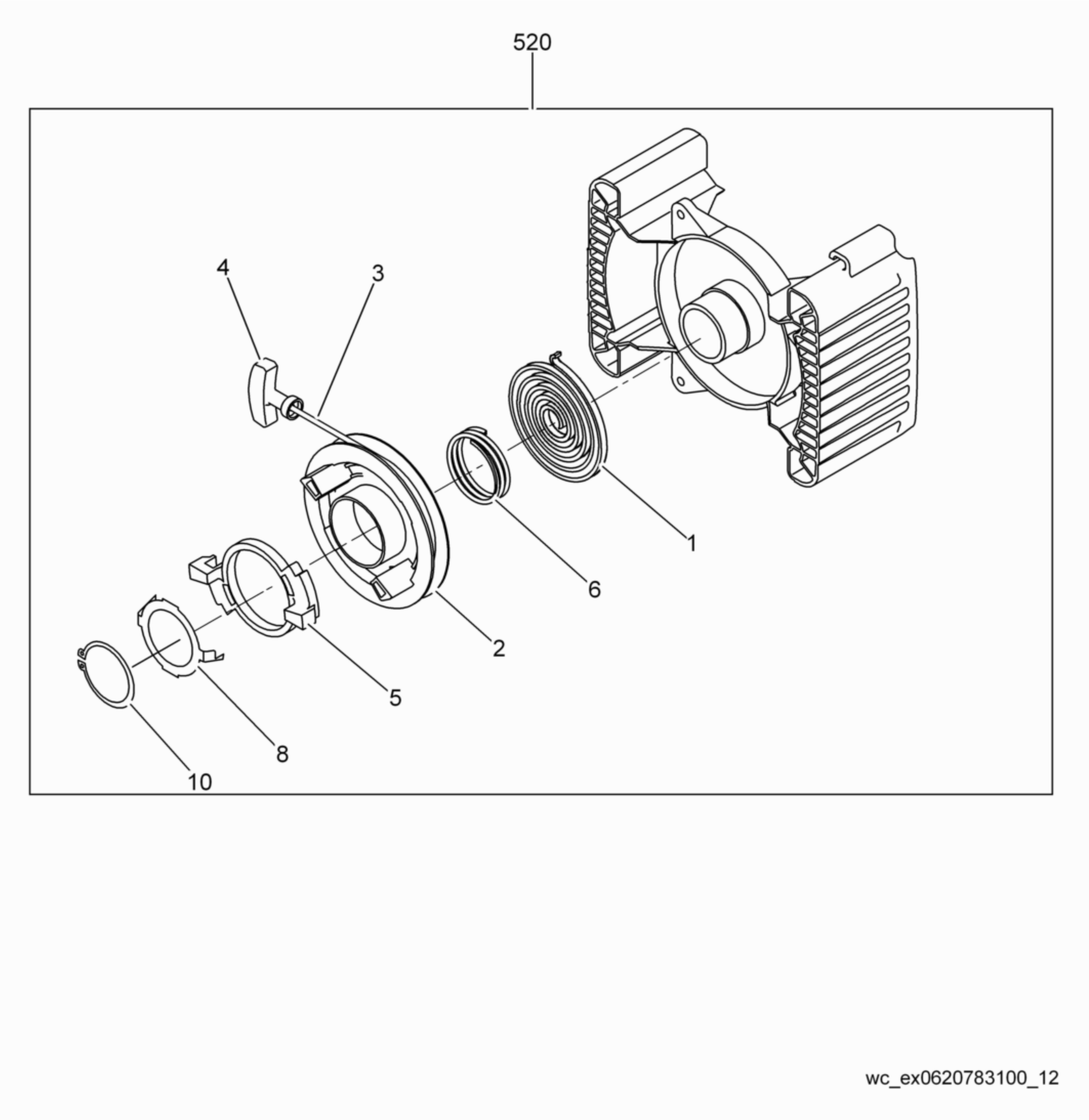
520
4
3
1
6
2
5
8
10
wc_ex0620783100_12

Ref. Pos.	Part No. Artikel Nr.	Qty. St.	Description Beschreibung	Descripción Description	Measurem./Abm. Torque/Drehm.	Norm Sealant Schmierstoff
1	0226073	1	Spring Feder	Resorte Ressort		
2	0226074	1	Reel Scheibe	Disco Disque		
3	0226079	1	Starter rope Starterseil	Cuerda de arranque Corde de démarrage		
4	0226080	1	Starter rope handle Seilhandgriff	Manija de cuerda Poignée de corde		
5	0226075	1	Ratchet Ratsche	Trinquete Cliquet		
6	0226076	1	Spring Feder	Resorte Ressort		
8	0226078	1	Friction plate Reibplatte	Placa fricción Plaque de friction		
10	0226077	1	Retaining ring Sicherungsring	Anillo de retención Bague d'arrêt		
520	0226072	1	Recoil starter Reversierstarter	Arrancador Démarreur		

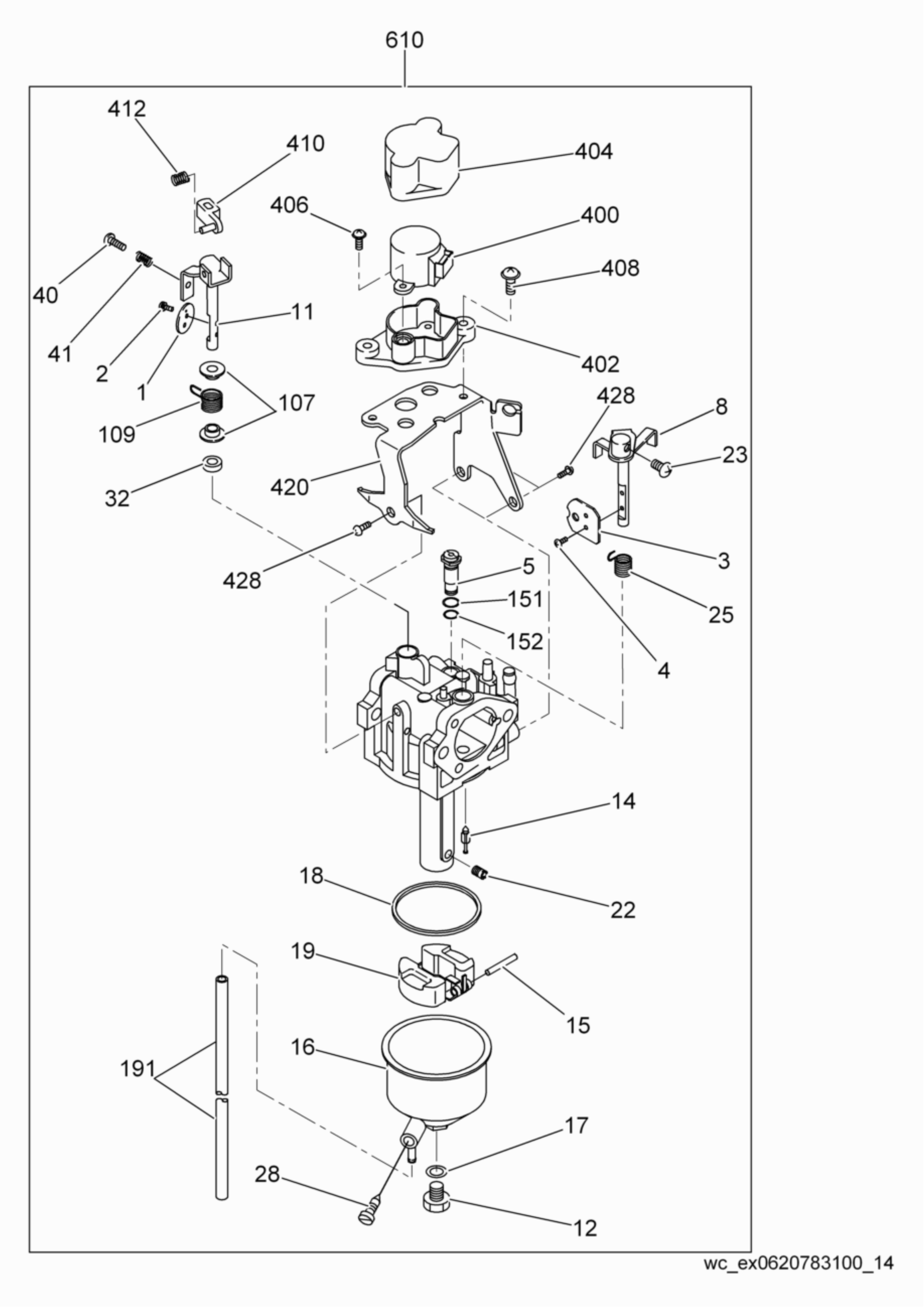
610
412
410
404
406
400
408
40
41
11
2
1
402
107
109
428
8
23
32
420
3
428
5
151
25
152
4
14
18
22
19
15
16
191
17
28
12
wc_ex0620783100_14

Carburetor cpl.
Vergaser kpl.
Carburador compl.
Carburateur compl.

Ref. Pos.	Part No. Artikel Nr.	Qty. St.	Description Beschreibung	Descripción Description	Measurem./Abm. Torque/Drehm.	Norm Sealant Schmierstoff
1	0156618	1	Throttle valve Gasreglerklappe	Válvula de estrangulación Étrangleur		
2	0156619	2	Screw Schraube	Tornillo Vis		
3	0226130	1	Choke valve Drosselventil	Válvula estranguladora Soupape d'étranglement		
4	0156619	2	Screw Schraube	Tornillo Vis		
5	0156621	1	Jet Düse	Chicler Gicleur		
8	0226129	1	Choke lever Chokehebel	Palanca Estrangulador Levier - Étrangleur		
11	0226131	1	Throttle shaft Gasreglerwelle	Eje de mariposa Arbre des gaz		
12	0156626	1	Screw Schraube	Tornillo Vis		
14	0205500	1	Needle valve Nadelventil	Válvula de aguja Soupape à pointeau		
15	0156627	1	Pin Stift	Pasador Goupille		
16	0226132	1	Float chamber housing Schwimmergehäuse des Vergasers	Caja del flotador Cuve à niveau constant		
17	0156629	1	Gasket Dichtung	Junta Joint		
18	0156630	1	Gasket Dichtung	Junta Joint		
19	0156631	1	Float cpl. Schwimmer kpl.	Flotador compl. Flotteur compl.		
22	0226127	1	Main nozzle jet Haupteinspritzstrahl	Tobera de inyección principal Jet d'injection principal		
23	0216781	1	Screw Schraube	Tornillo Vis		
25	0226128	1	Spring Feder	Resorte Ressort		
28	0226136	1	Screw Schraube	Tornillo Vis		
32	0156634	1	Seal holder Dichtungshalterung	Portaempaque Porte-joint		
40	0205501	1	Adjustment screw Einstellschraube	Tornillo de ajuste Vis d'ajustage		
41	0156636	1	Spring Feder	Resorte Ressort		
107	0210102	2	Screw Schraube	Tornillo Vis		
109	0226184	1	Spring Feder	Resorte Ressort		
151	0156640	1	O-Ring O-Ring	Anillo-O Joint torique		
152	0156641	1	O-Ring O-Ring	Anillo-O Joint torique		

Carburetor cpl.
Vergaser kpl.
Carburador compl.
Carburateur compl.

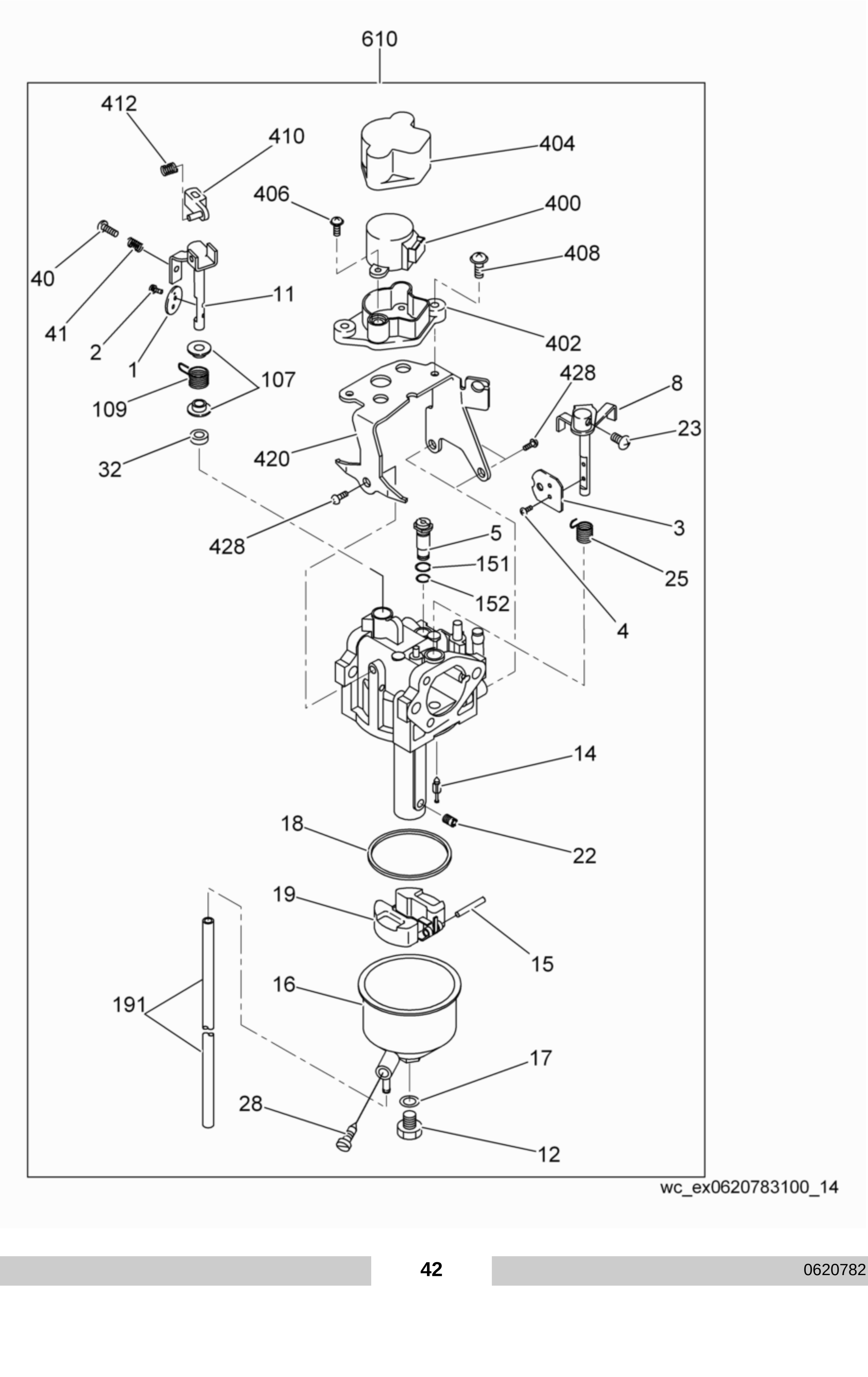

Ref. Pos.	Part No. Artikel Nr.	Qty. St.	Description Beschreibung	Descripción Description	Measurem./Abm. Torque/Drehm.	Norm Sealant Schmierstoff
191	0226137	1	Hose Schlauch	Manguera Tuyau		
400	0226200	1	Motor Motor	Motor Moteur		
402	0226199	1	Bracket Konsole	Soporte Support		
404	0226087	1	Cover Deckel	Tapa Couvercle		
406	0226189	2	Screw Schraube	Tornillo Vis		
408	0226188	2	Screw Schraube	Tornillo Vis		
410	0226138	1	Lever Hebel	Palanca Levier		
412	0226187	1	Choke spring Chokefeder	Resorte Estrangulador Ressort - Étrangleur		
420	0226134	1	Bracket Konsole	Soporte Support		
428	0226135	3	Screw Schraube	Tornillo Vis		
610	0226126	1	Carburetor cpl. Vergaser kpl.	Carburador compl. Carburateur compl.		

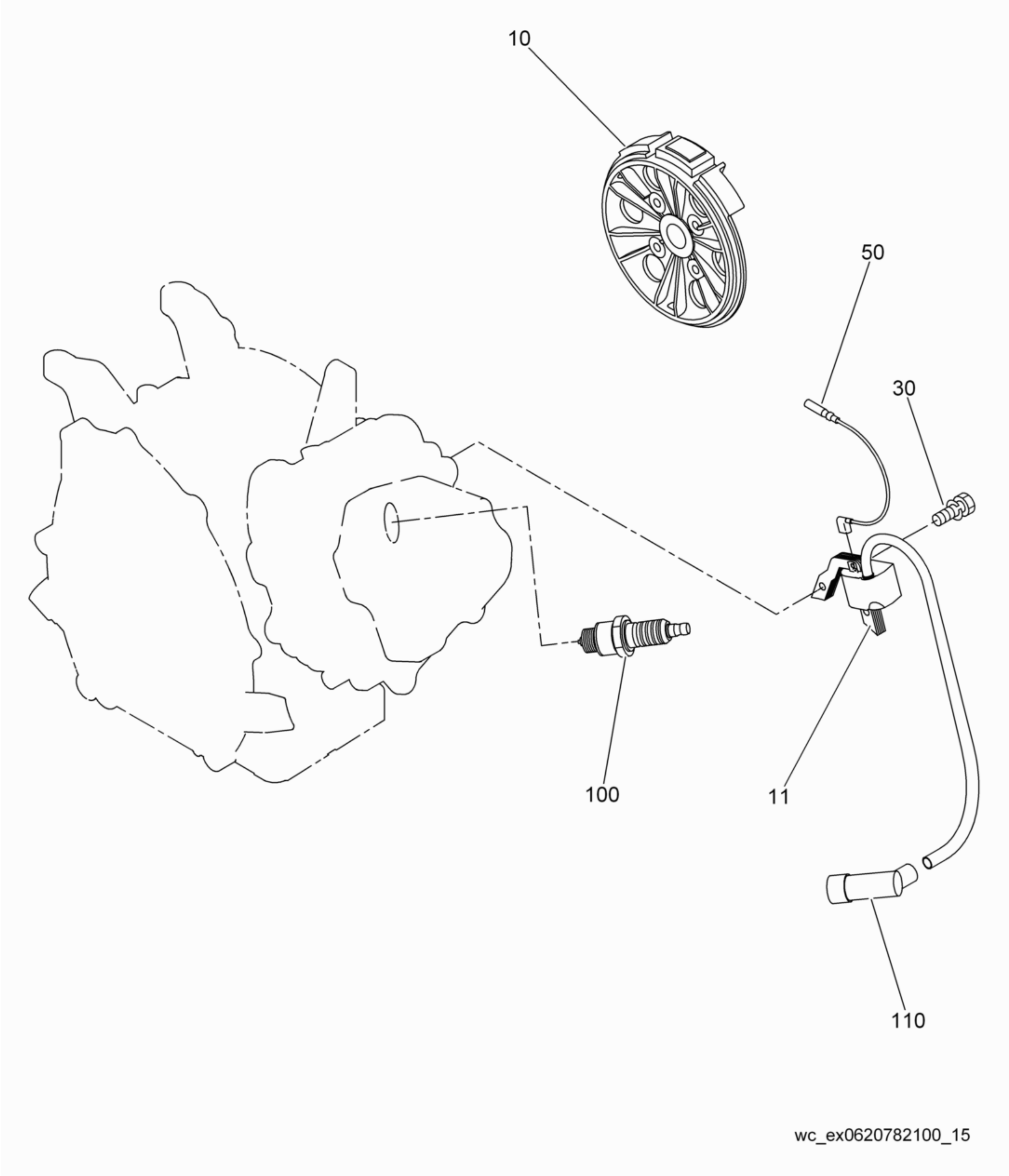
10
50
30
100
11
110
wc_ex0620782100_15

Flywheel/Ignition Coil
Schwungrad/Zündspule
Volante/Bobina de Encendido
Volant /Bobine d'Allumage

Ref. Pos.	Part No. Artikel Nr.	Qty. St.	Description Beschreibung	Descripción Description	Measurem./Abm.	Norm
					Torque/Drehm.	Sealant Schmierstoff
10	0226371	1	Flywheel cpl. Schwungrad kpl.	Volante compl. Volant compl.		
11	0156643	1	Ignition coil Zündspule	Bobina de encendido Bobine d'allumage		
30	0156107	2	Bolt w/washer Bolzen mit Scheibe	Perno con arandela Boulon avec rondelle		
50	0205502	1	Wire Kabel	Alambre Fil		
100	**0156554**	**1**	**Spark plug** **Zündkerze**	**Bujía** **Bougie d'allumage**		
110	0156555	1	Spark plug (terminal) cap Zündkerzenstecker	Capuchón de bujía Capuchon de bougie		

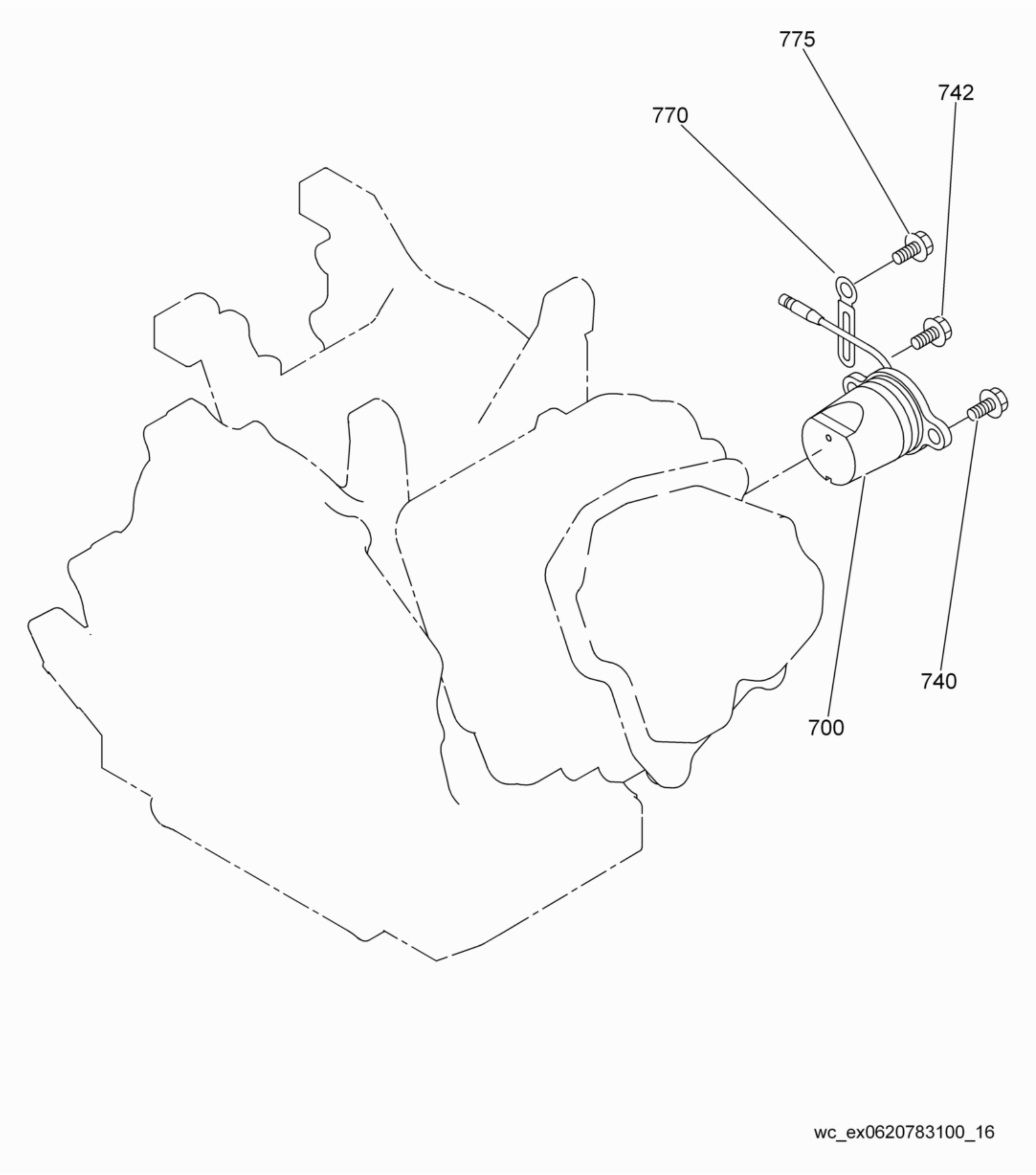
775
742
770
740
700
wc_ex0620783100_16

Oil Sensor
Ölsensoreinheit
Unidad de Alerta de Aceite
Appareil d'Alerte d'Huile

Ref. Pos.	Part No. Artikel Nr.	Qty. St.	Description Beschreibung	Descripción Description	Measurem./Abm.	Norm
					Torque/Drehm.	Sealant Schmierstoff
700	0210104	1	Oil sensor switch Ölsensorschalter	Interruptor de la unidad de alerta de aceite Contacteur du capteur d'huile		
740	0156558	1	Bolt w/washer Bolzen mit Scheibe	Perno con arandela Boulon avec rondelle		
742	0226329	1	Bolt w/washer Bolzen mit Scheibe	Perno con arandela Boulon avec rondelle		
770	0205506	1	Clamp Schelle	Abrazadera Agrafe		
775	0077502	1	Screw Schraube	Tornillo Vis		

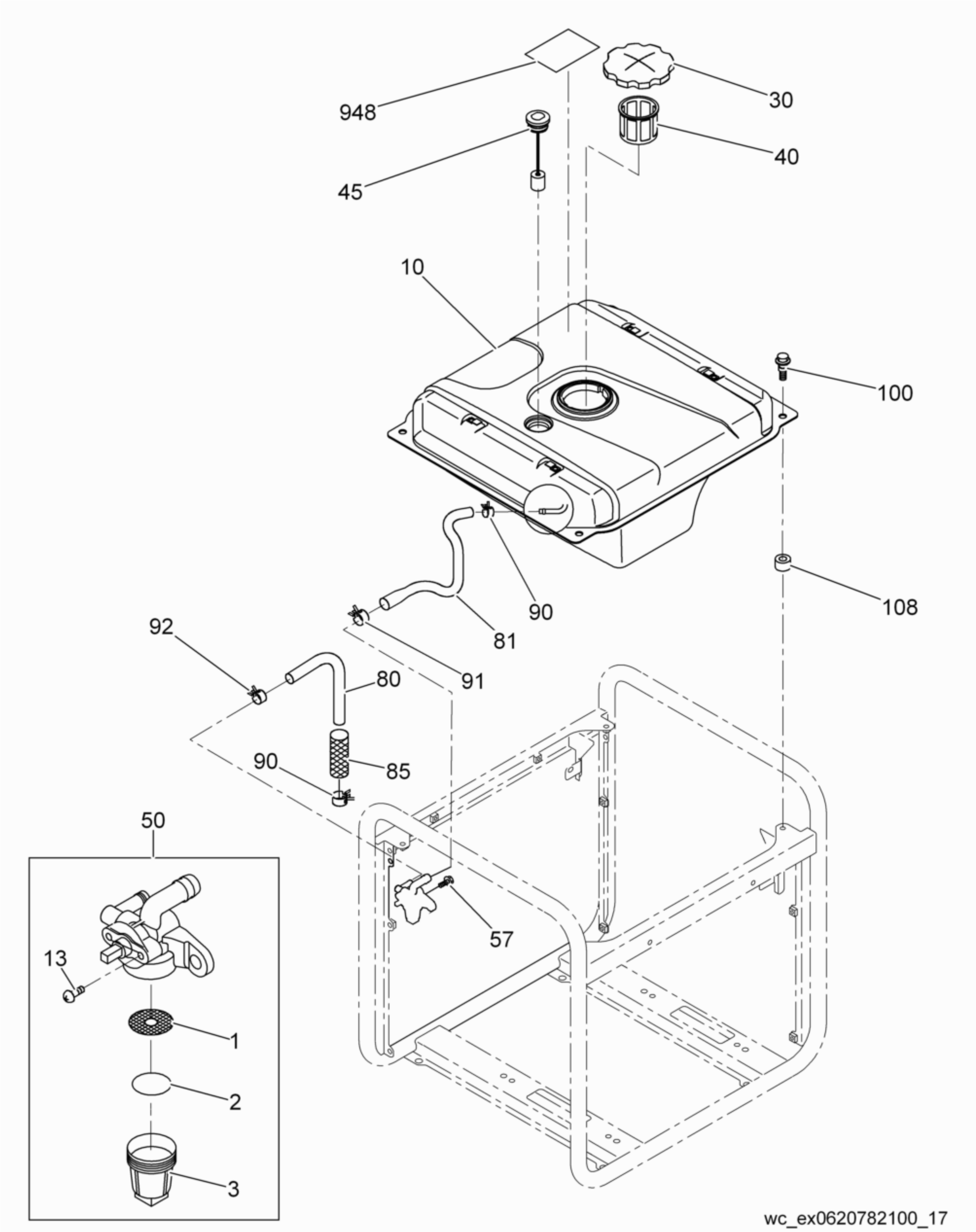
948
30
40
45
10
100
90
108
92
81
91
80
85
90
50
57
13
1
2
3
wc_ex0620782100_17

Fuel Tank cpl.
Kraftstofftank kpl.
Depósito de Combustible compl.
Réservoir de carburant compl.

Ref. Pos.	Part No. Artikel Nr.	Qty. St.	Description Beschreibung	Descripción Description	Measurem./Abm. Torque/Drehm.	Norm Sealant Schmierstoff
1	0226025	1	Filter Filter	Filtro Filtre		
2	0208321	1	Gasket Dichtung	Junta Joint		
3	0208322	1	Cup Napf	Taza Ecuelle		
10	0226211	1	Fuel tank Kraftstofftank	Depósito de combustible Réservoir de carburant		
13	0084385	2	Screw Schraube	Tornillo Vis		
30	0226021	1	Fuel tank cap Tankverschluß	Tapa del tanque Chapeau de réservoir		
40	0226024	1	Fuel filter Kraftstofffilter	Filtro de combustible Filtre à carburant		
45	0226027	1	Fuel gauge Kraftstoffanzeiger	Indicador de gasolina Indicateur de niveau		
50	0226026	1	Fuel strainer Kraftstoffsieb	Tamizador Filtre-tamis à carburant		
57	0156597	1	Flange bolt Flanschbolzen	Perno de reborde Boulon à bride		
80	0084387	1	Pipe Rohr	Tubo Conduit		
81	0226212	1	Hose Schlauch	Manguera Tuyau		
85	0226059	1	Cover Deckel	Tapa Couvercle		
90	0156532	1	Hose clamp Schlauchschelle	Abrazaderas de manguera Agrafe de tuyau		
91	0226022	2	Hose clamp Schlauchschelle	Abrazaderas de manguera Agrafe de tuyau		
92	0205145	1	Hose clamp Schlauchschelle	Abrazaderas de manguera Agrafe de tuyau		
100	0215588	4	Flange bolt Flanschbolzen	Perno de reborde Boulon à bride		
108	0215589	4	Rubber gasket Gummidichtung	Junta de goma Joint en caoutchouc		
948	0226028	1	Label-tank symbol Aufkleber-Tank	Calcomania-tanque Autocollant-réservoir		

Wacker Neuson SE - Preußenstraße 41 - 80809 München - Tel.: +49-(0)89-35402-0 - Fax: +49-(0)89-35402-390
Wacker Neuson Corporation - P. O. Box 9007 - Menomonee Falls, WI 53052-9007 - Tel.: (262)-255-0500 - Fax: (262)-255-0550
Wacker Neuson Ltd. - Tower 1, Grand Century Place - 193 Prince Edward Road West - Mongkok, Kowloon - Hong Kong, VR China - Tel: +852-3605 5360, Fax: +852-2406 6021